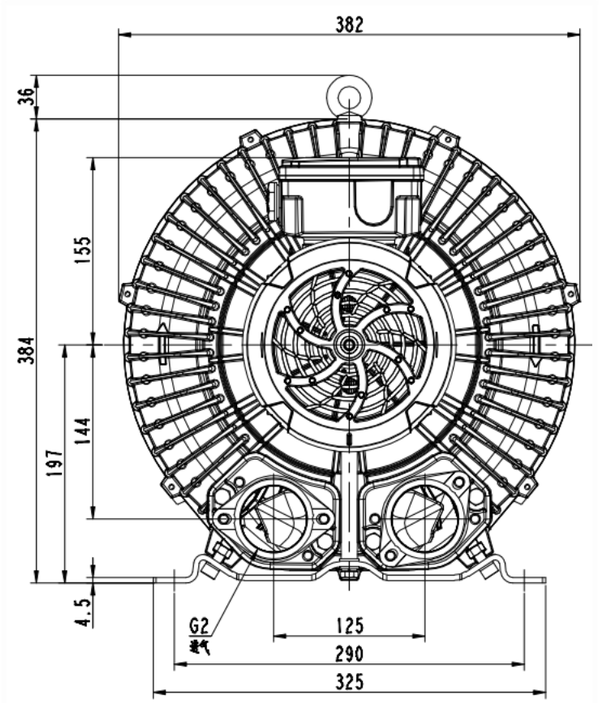

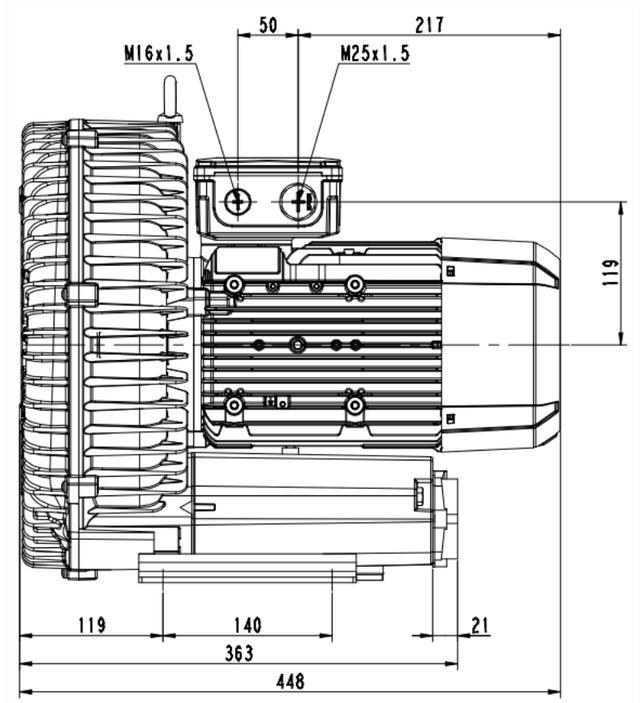

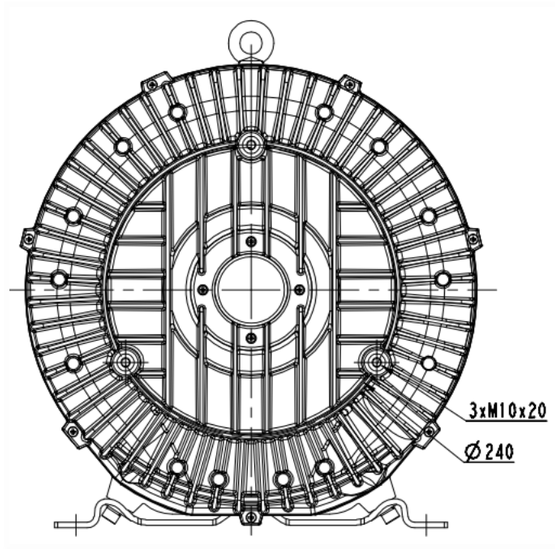

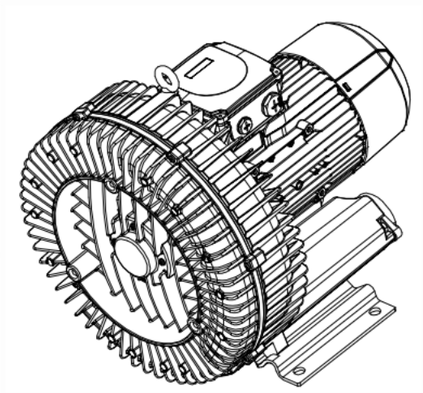

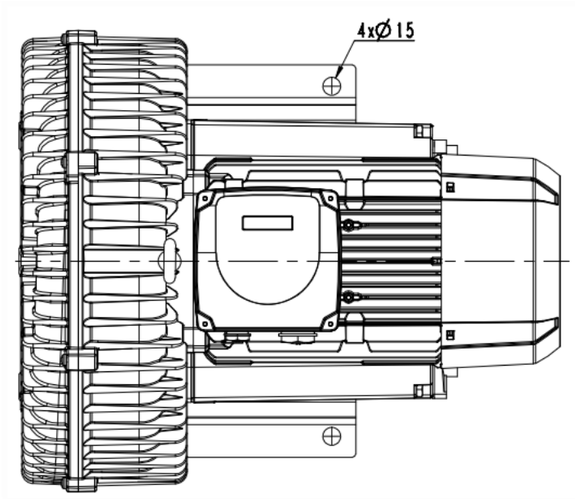

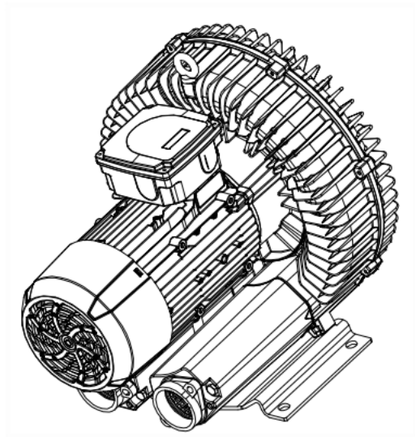

(4)肼辊

朝导

最升		标			
族育		穷	宪		
审核		批准			
工艺		日期			

其纹号 生主

2RB730-1AP16

图样标记	件数	重量	比例
			1:2
共 1 张		共 1 张	

浙江格麦实业有限公司