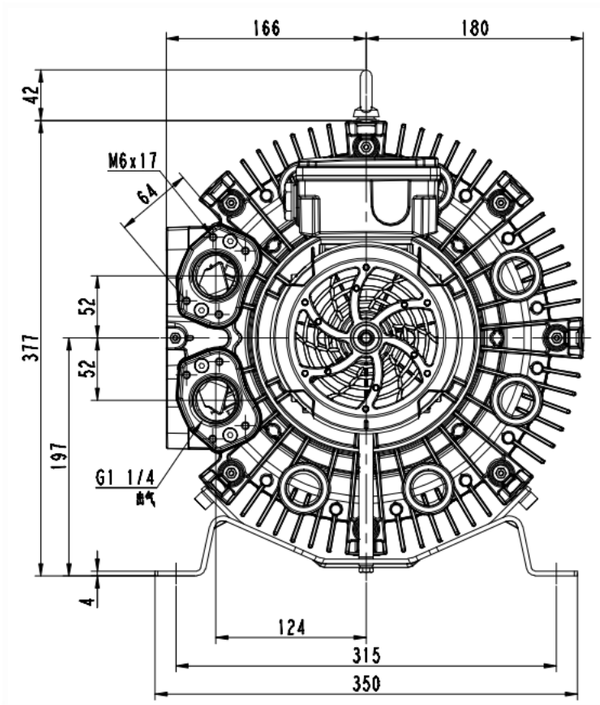

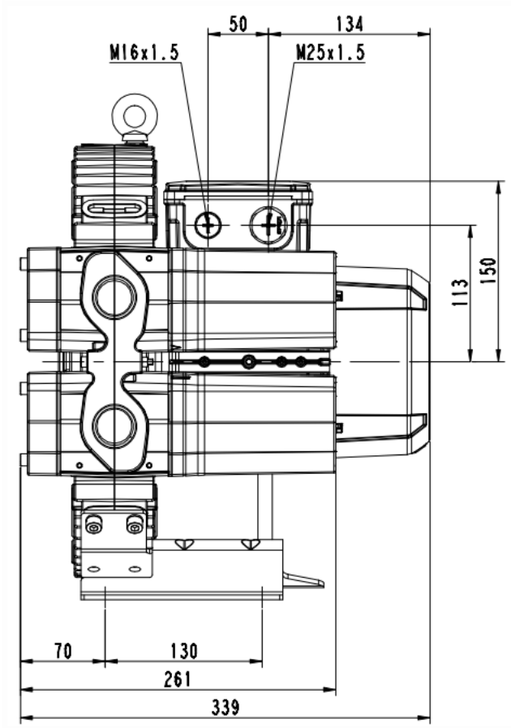

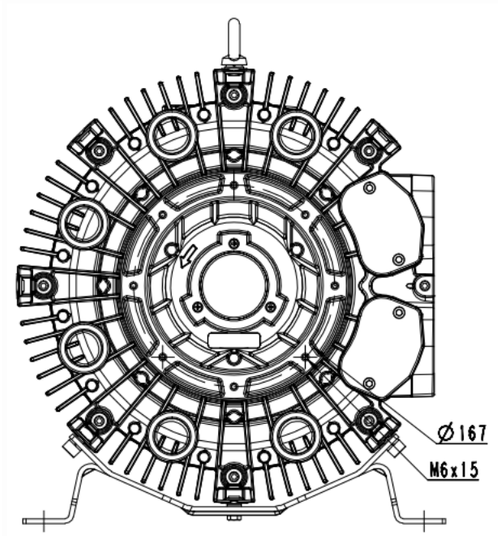

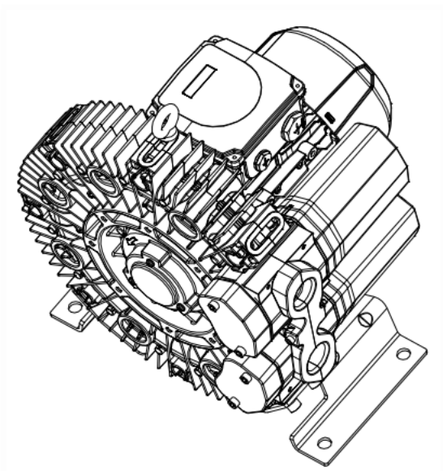

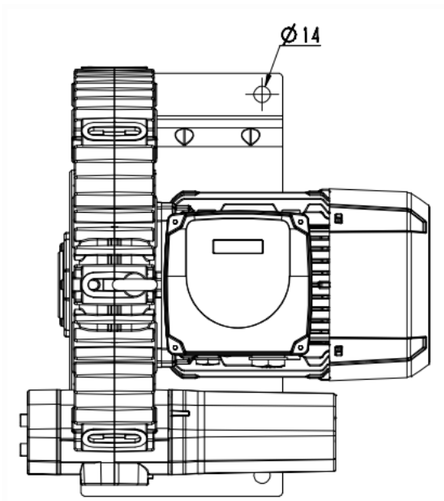

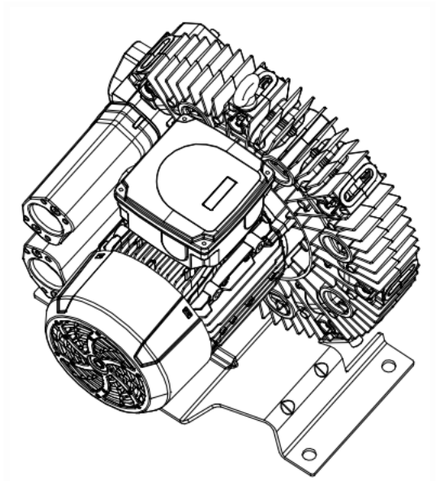

备注	记处数	其他依据	牛主	日期				
填卡		标准化			图样标记	件数	重量	出创
族育		审定						1:2
审核		批准			共 1 张		共 1 张	
工艺		日期						

4RB410-0AP11-1

浙江格麦实业有限公司

(解靶)

钢联

描图	
描校	
底图总号	
签字	
日期	