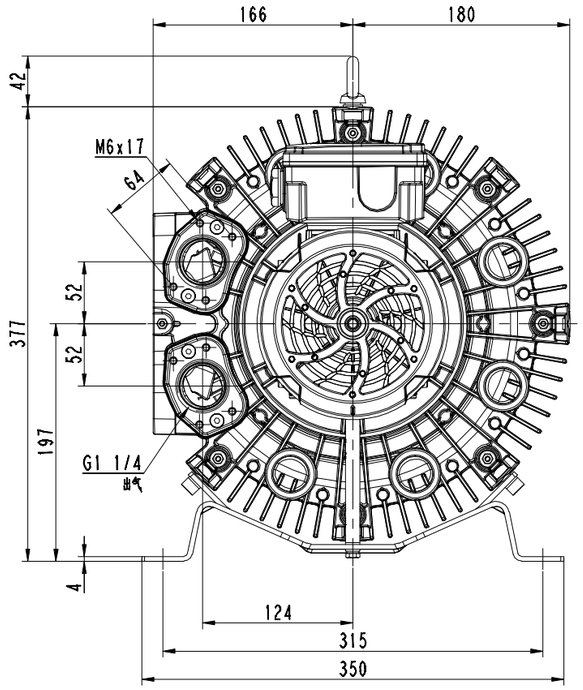


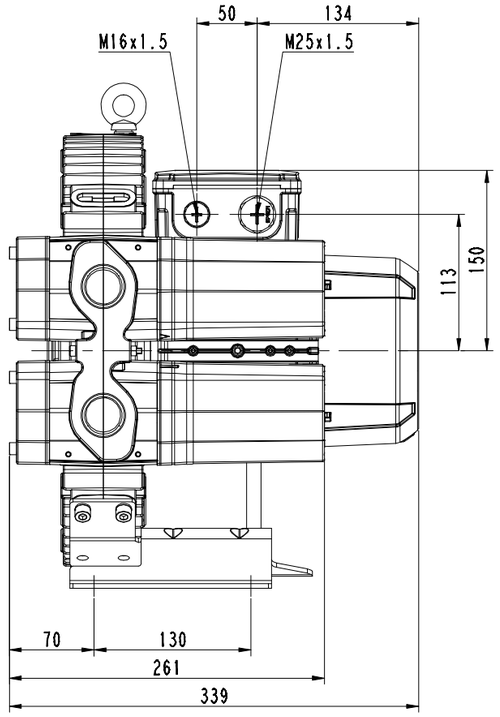


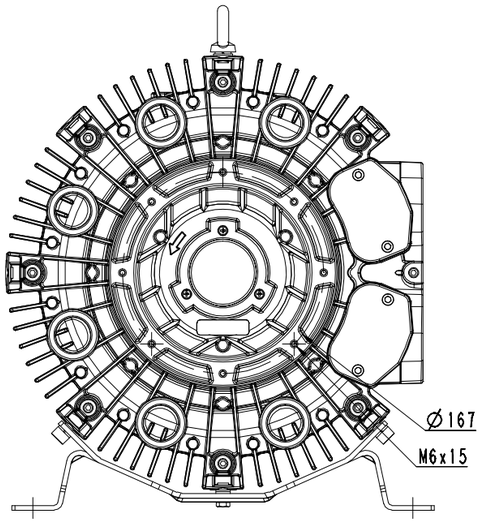


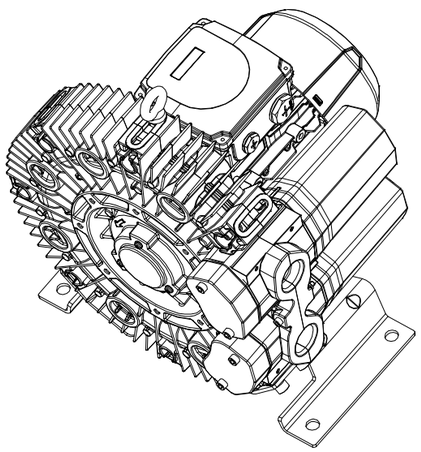

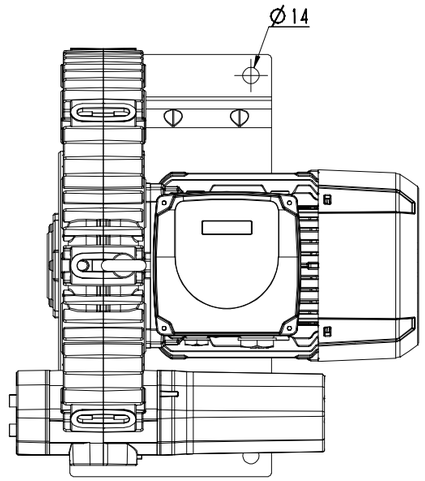


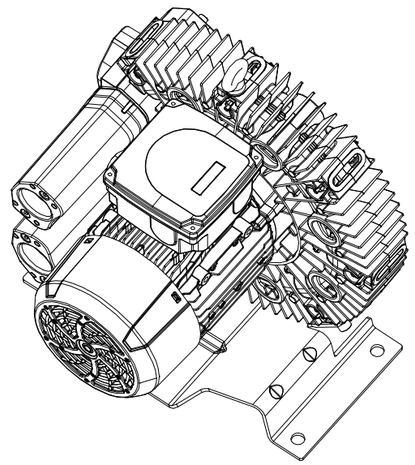

| 借(通)用件登记 |
|---|
| 描 图 |
| 描 校 |
| 旧底图总号 |
| 底图总号 |
| 签 字 |
| 日 期 |

| 标记 | 处数 | 更改文件号 | 签字 | 日期 |
|---|---|---|---|---|
| 设计 | | | 标准化 | |
| 校对 | | | 审定 | |
| 审核 | | | 批准 | |
| 工艺 | | | 日期 | |

4RB410-0AP16-1

| 图样标记 | 件数 | 重量 | 比例 |
|---|---|---|---|
| | | | 1:2 |
| 共 1 张 | | 共 1 张 | |

浙江格凌实业有限公司