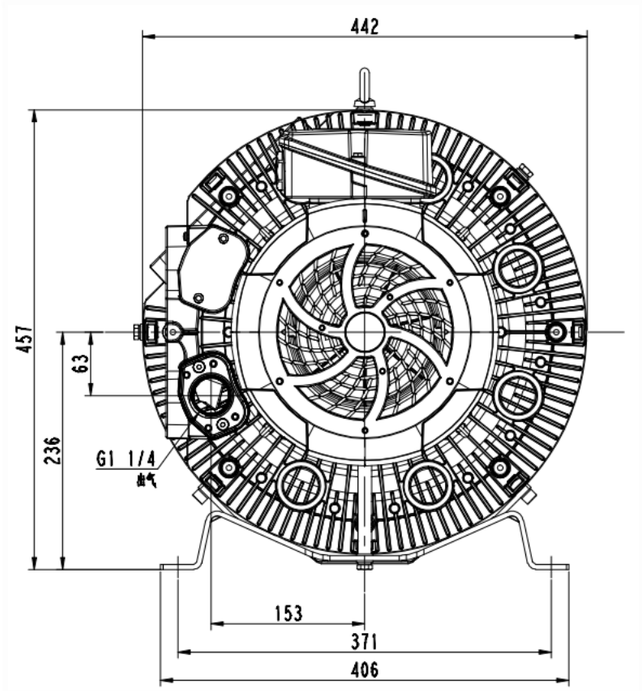

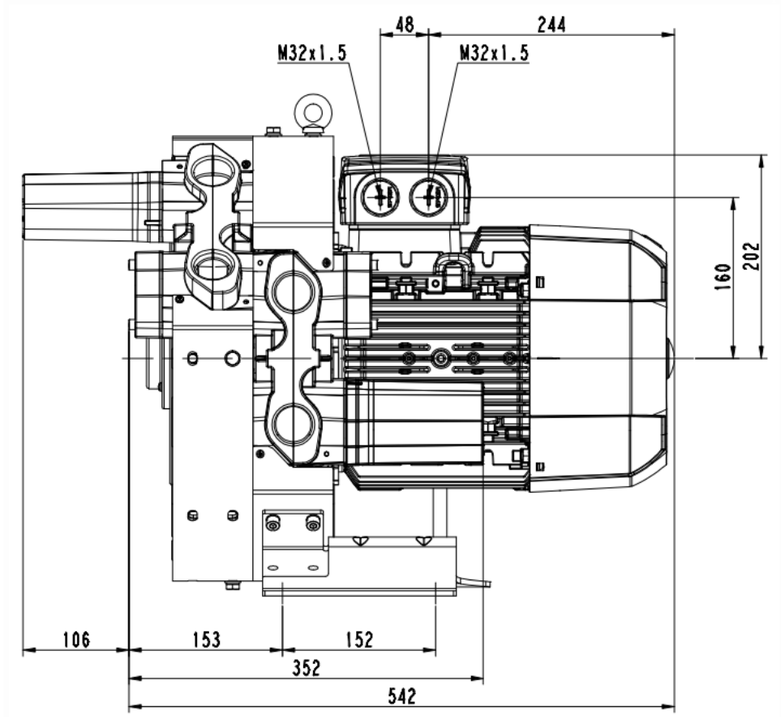

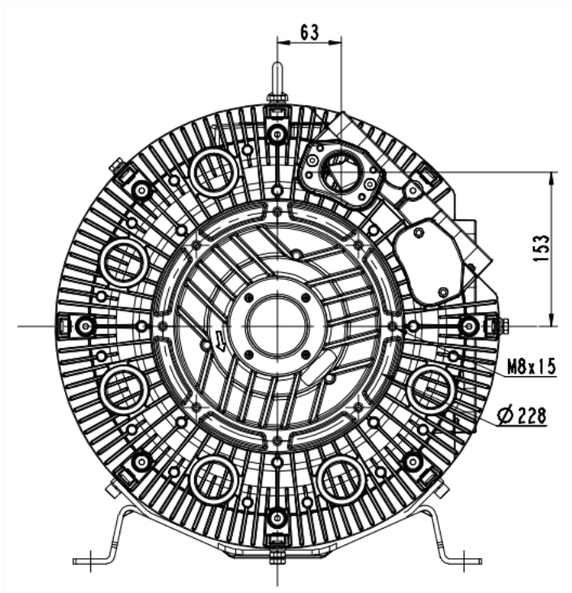

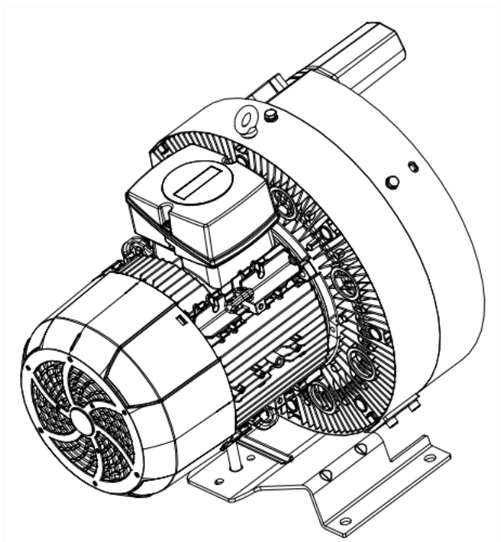

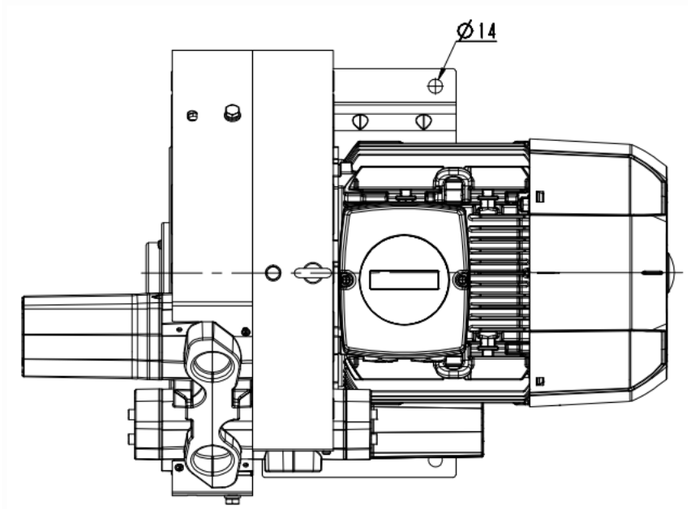

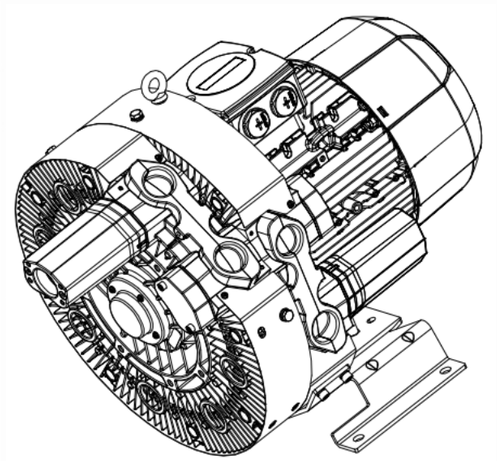

(4)肼辊

钢壁

标记	处数	分区	更改文件号	签名	年月日
设计			标准化		
工艺			审核		
批准					

4RB620-0AQ77-1

图样标记	件数	重量	比例
			1:2
共 1 张		第 1 张	

浙江格麦实业有限公司