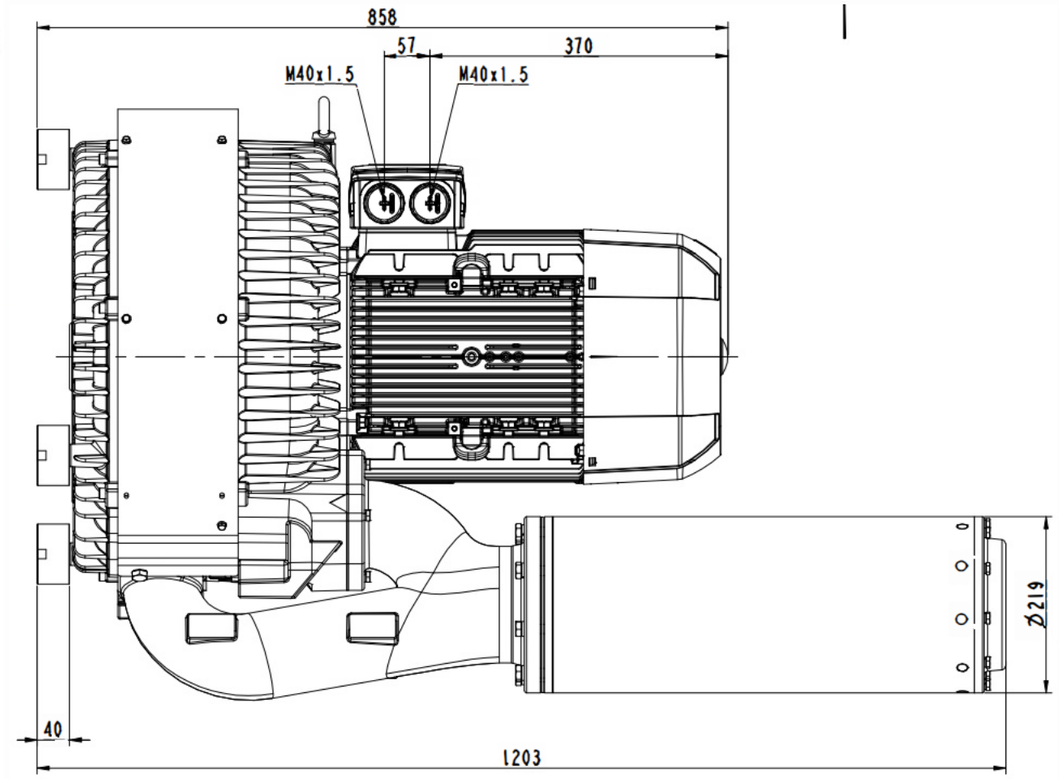

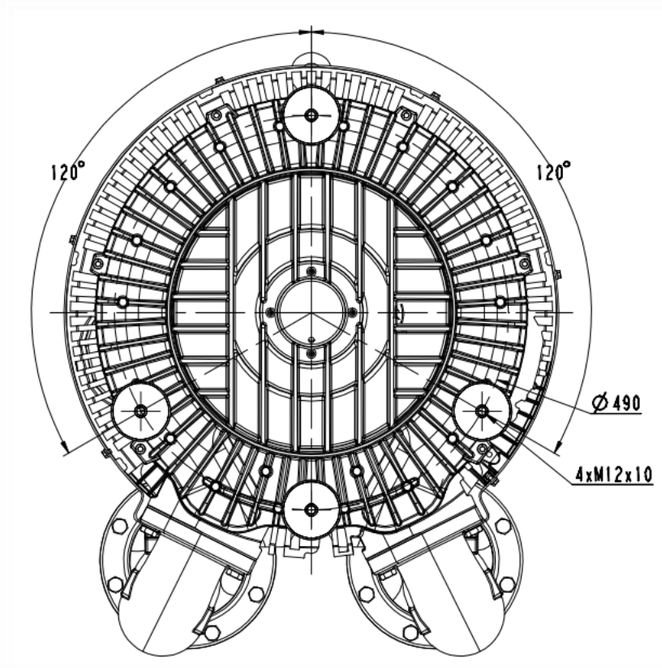

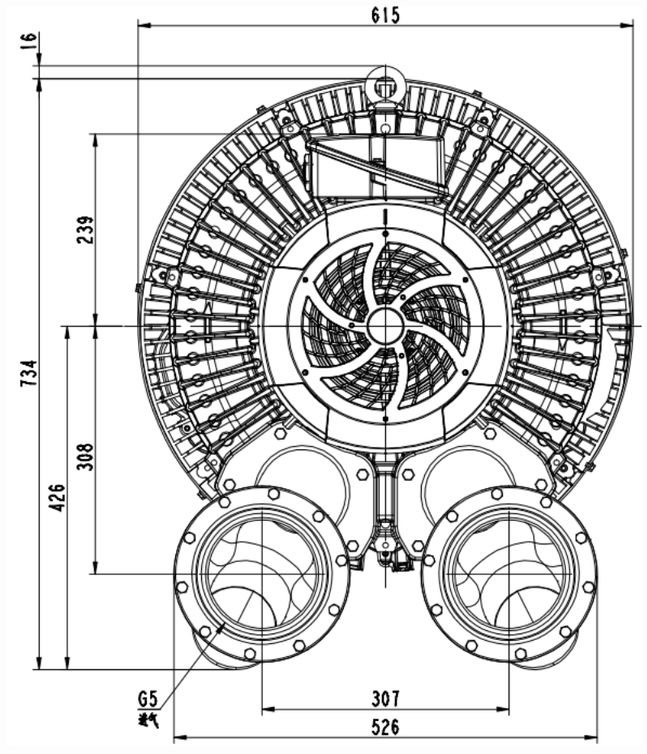

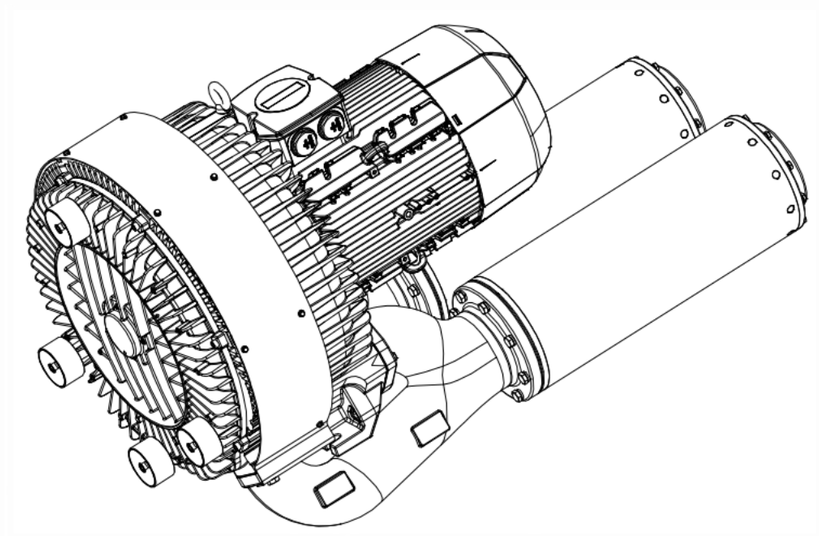

标记	处数	分区	更改文件号	签字	日期
设计			标准化		
制图			审定		
审核			批准		
工艺			日期		

图样标记	件数	重量	比例
			1:2
共 1 张		共 1 张	

2RB943-1BP36

浙江格凌实业有限公司

描(临)用件登记
描图
描校
旧底图总号
底图总号
签字
日期