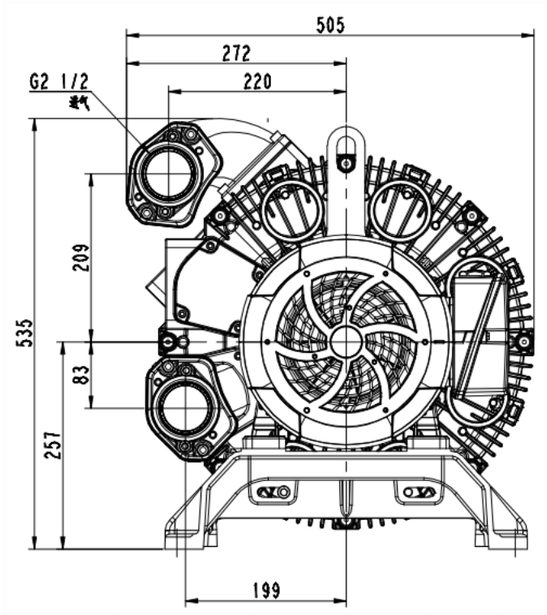

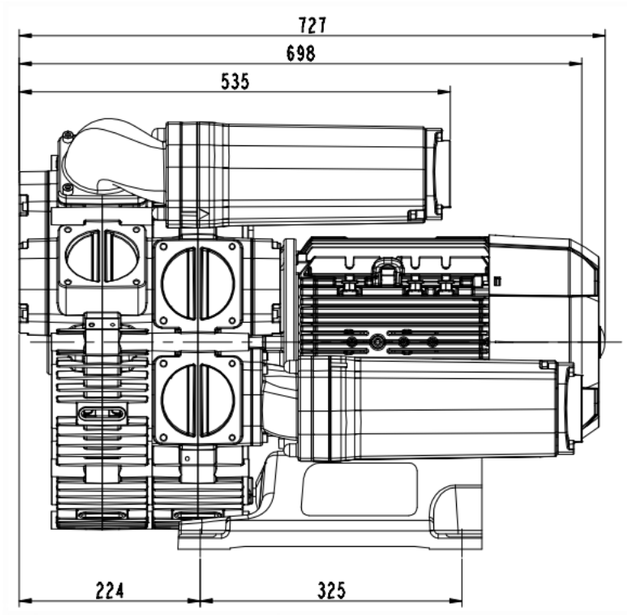

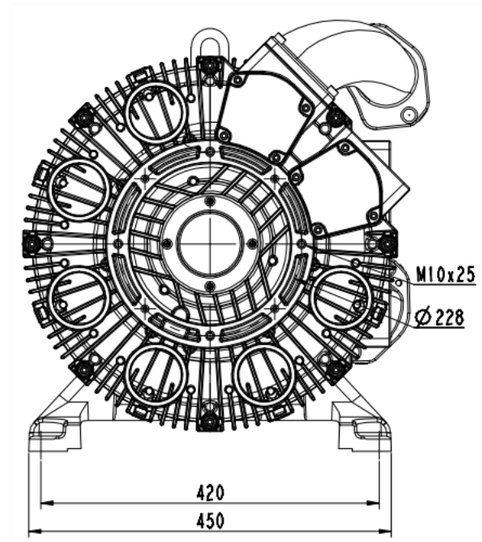

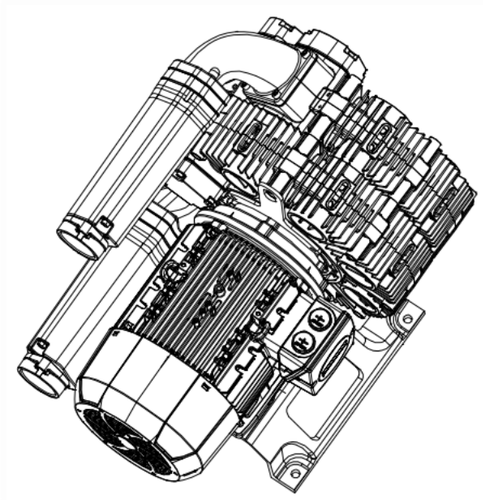

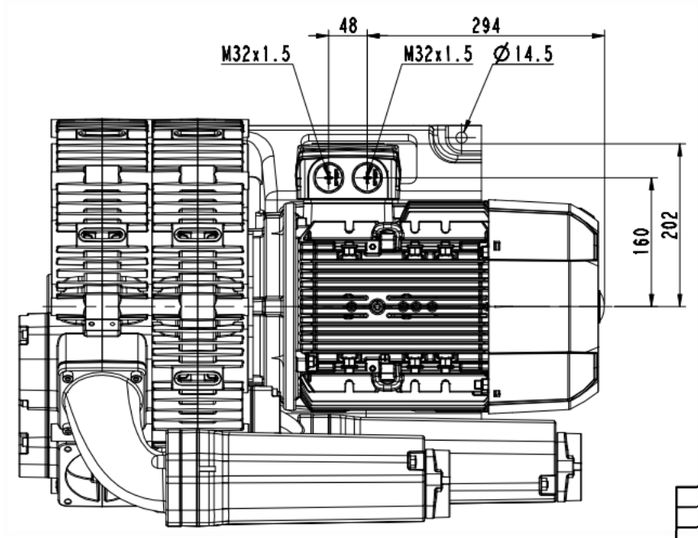

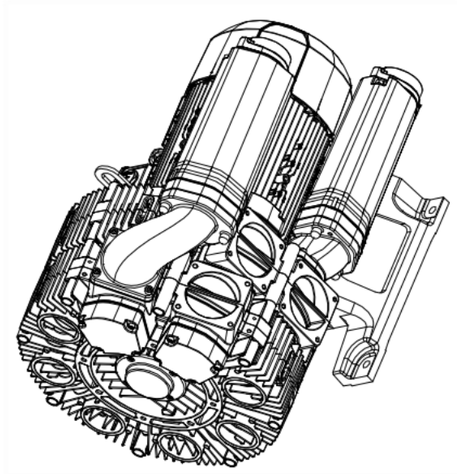

标记	处数	更改文件号	签名	年月日		图样标记	件数	重量	比例
									1:2
设计			标准化		3RB350-2AAQ56	共 1 张		共 1 张
审核			审定			浙江格麦实业有限公司		
工艺			批准					

(4)解纪

钢等,