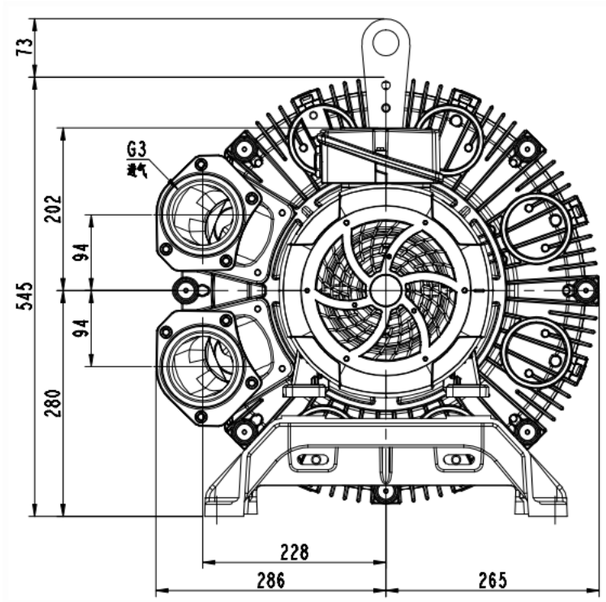

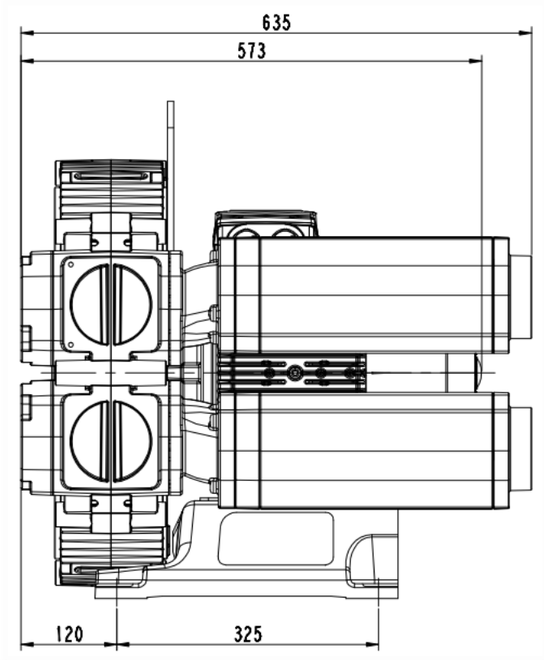

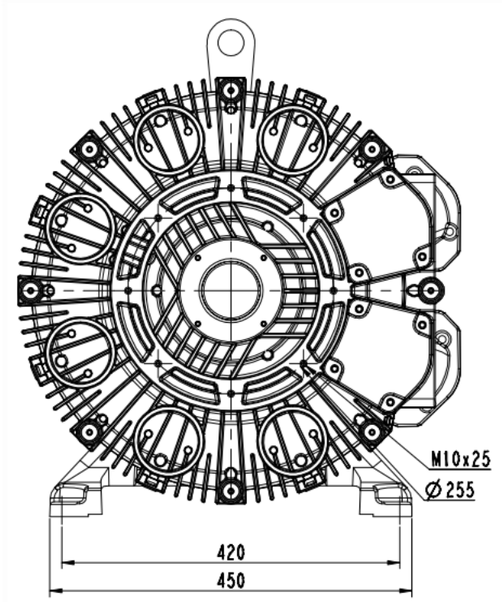

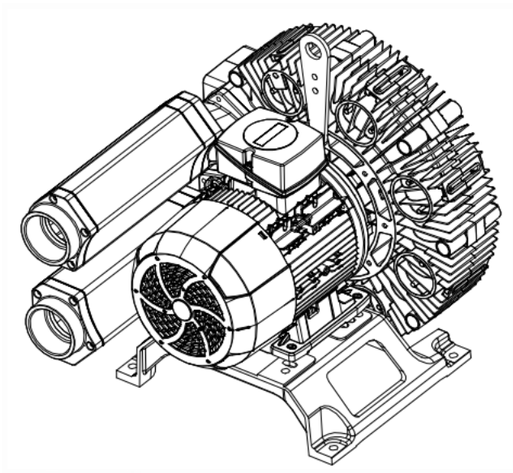

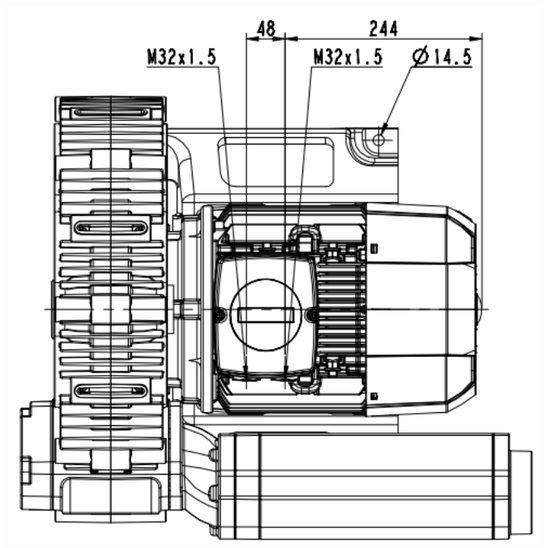

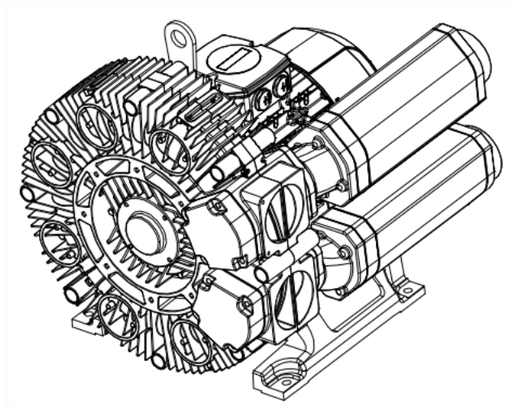

标记	处数	其纹号	牛丰	日期	
曩升		标准化			
族育		审定		3RB550-1AAP46	
审核		批准			
工艺		日期			

图样标记	件数	重量	比例
			1:2
共 1 张		共 1 张	

浙江格凌实业有限公司

( )解靶

描图

描校

日期

底图总号

签字

日期