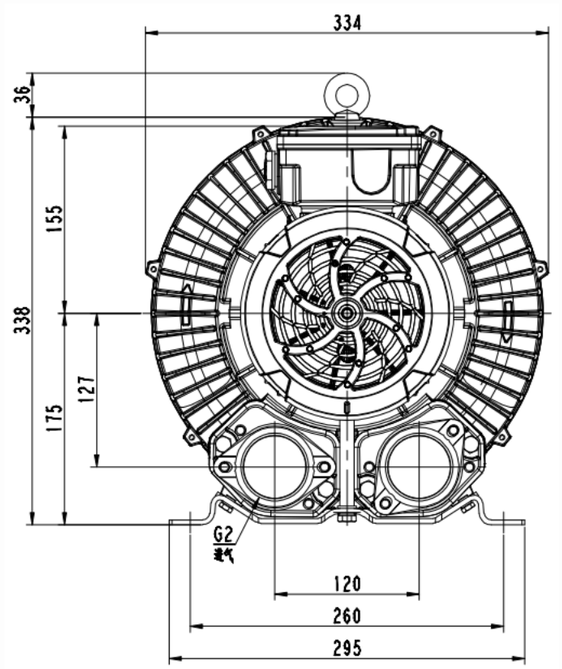

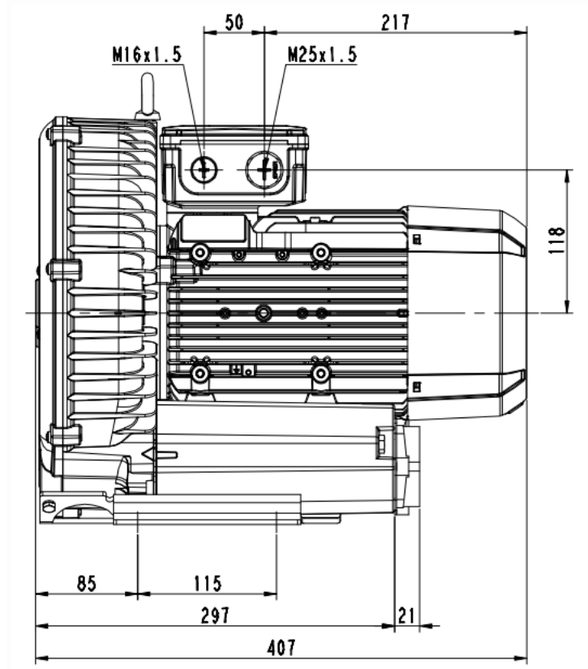

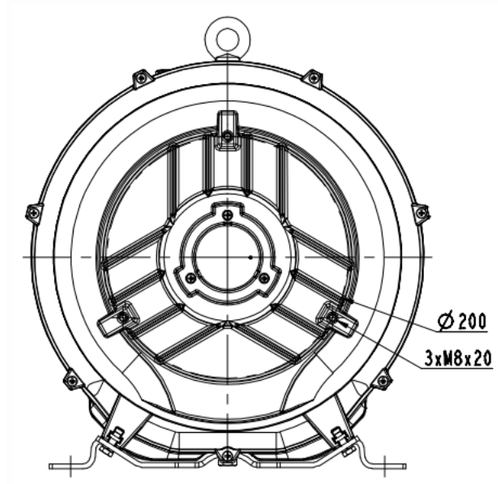

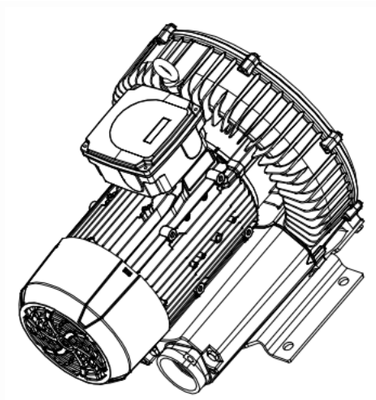

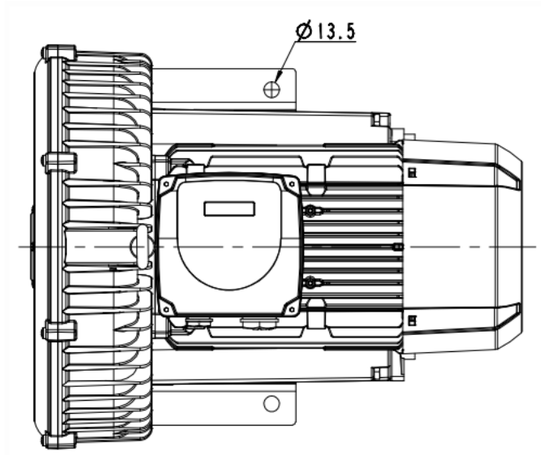

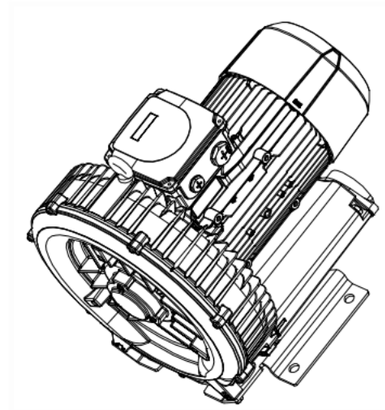

春记数				日期		图样标记	件数	重量	比例
制图		标准							1:2
族育		官宪			2RB510-1AP31	共1张		共1张	
审核		批准				浙江格凌实业有限公司			
工艺		日期							

(解靶