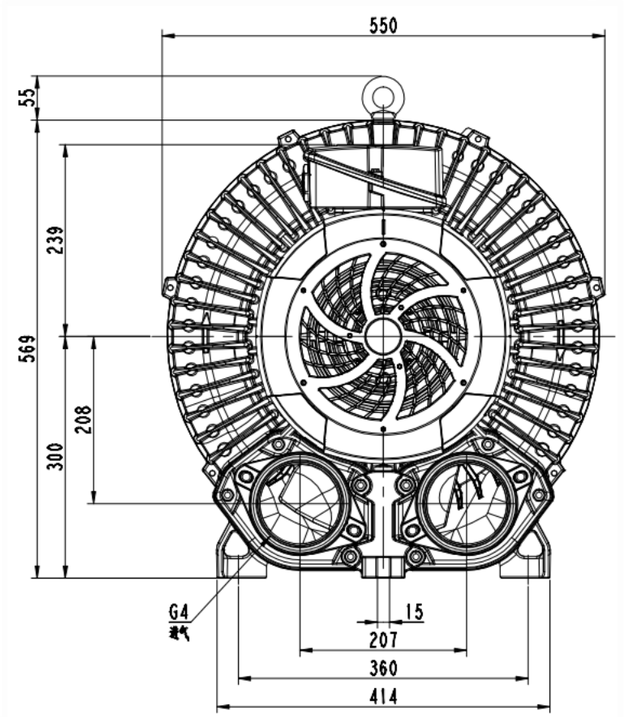

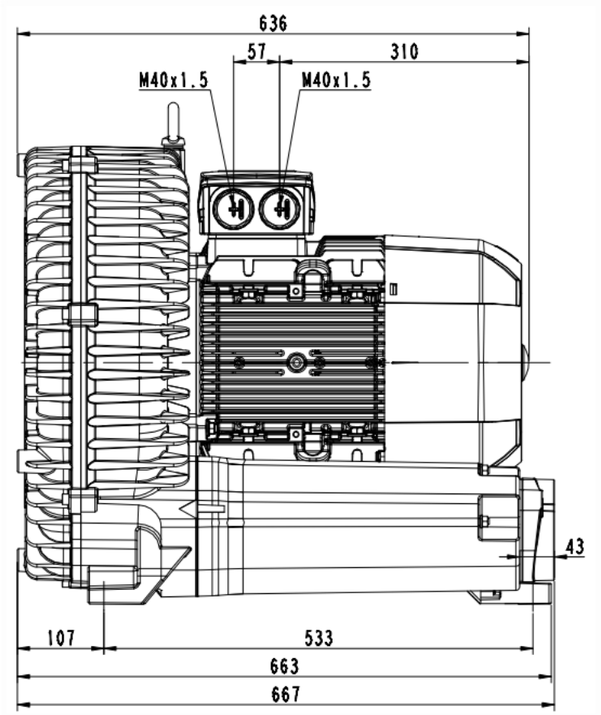

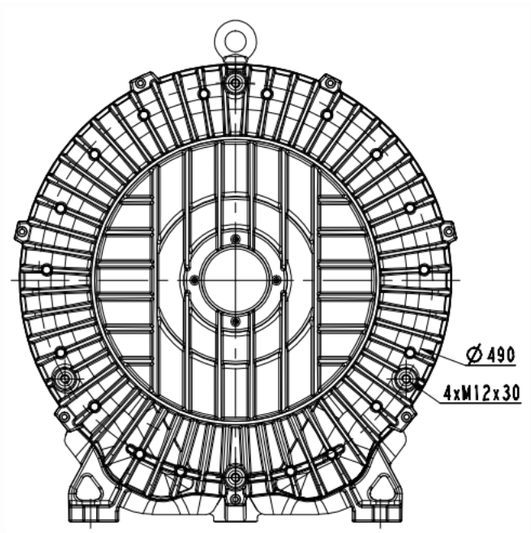

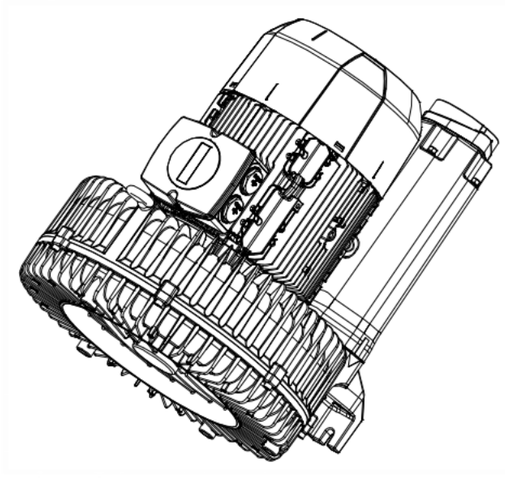

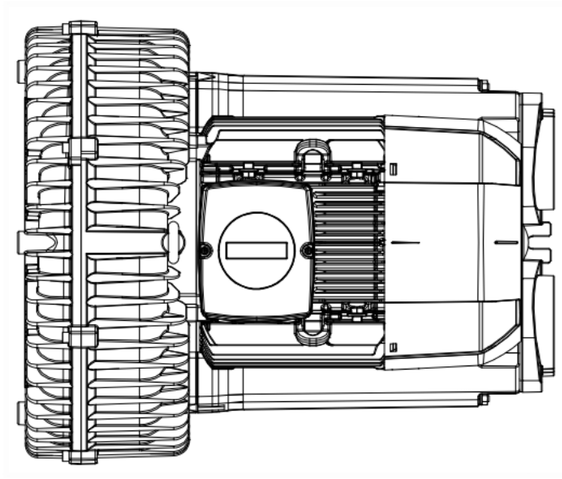

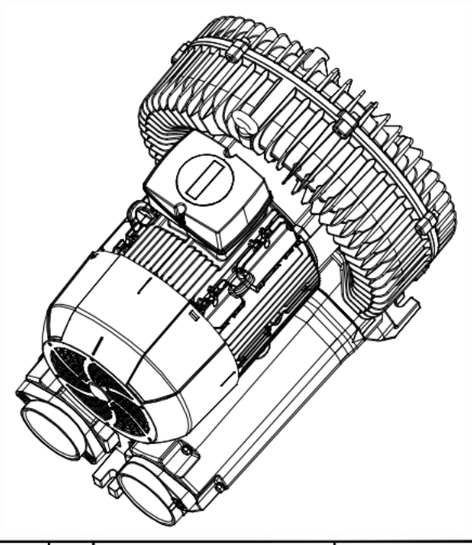

(4)胼辊

日量：

朝导

图样标记	件数	重量	比例
共 1 张		共 1 张	

2RB930-1AP16

浙江格读实业有限公司