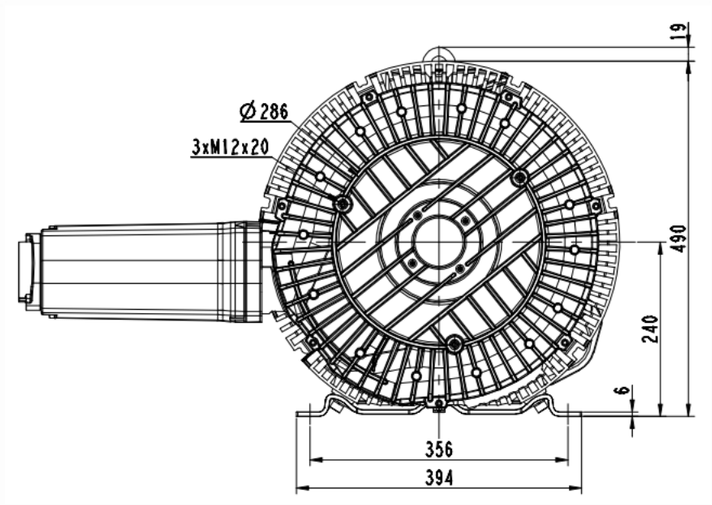

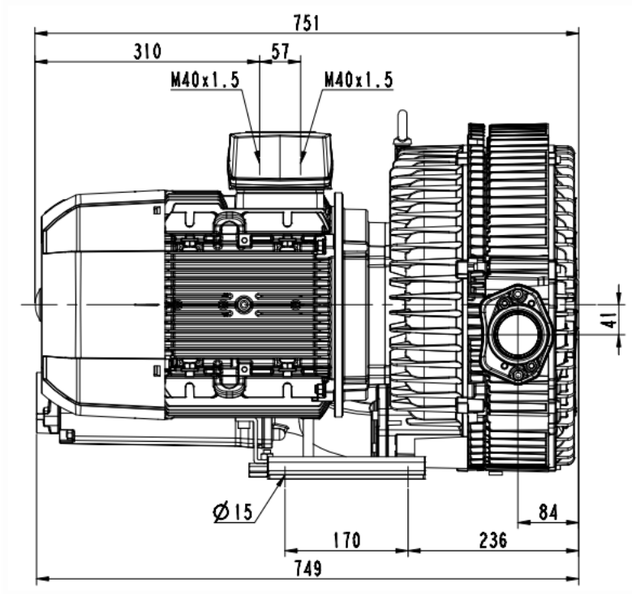

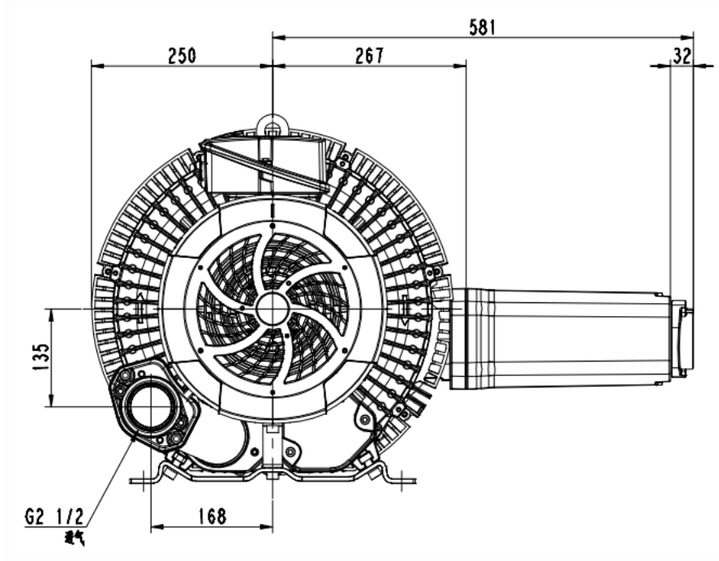

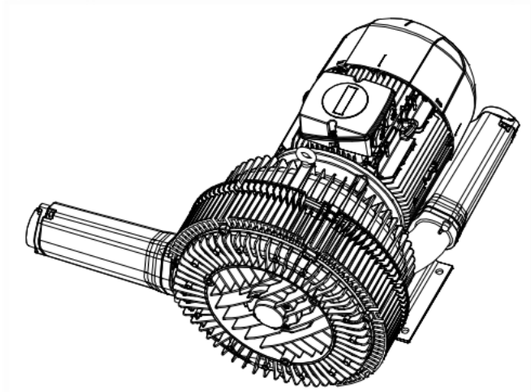

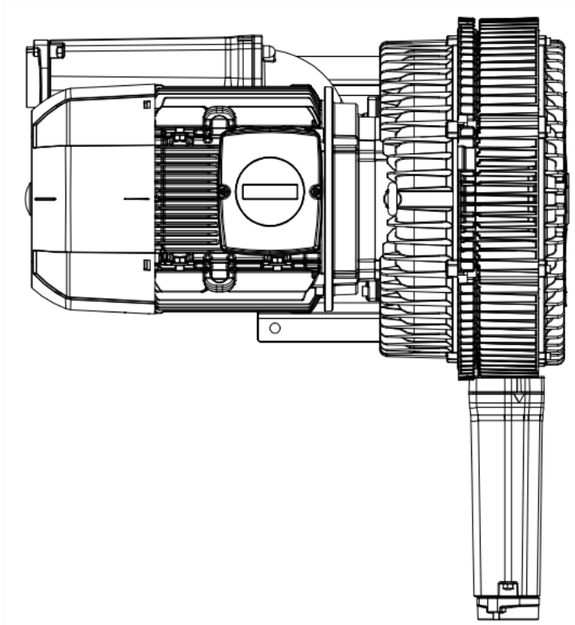

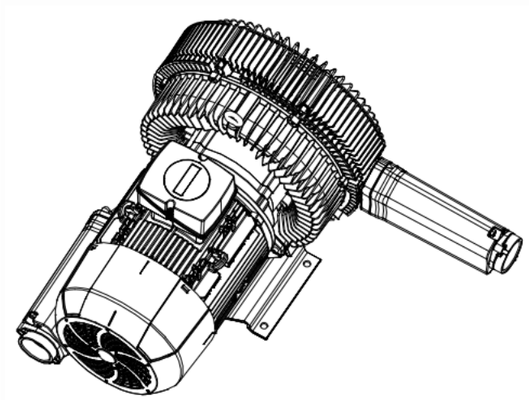

鳌记处				日期				
量		标						
族育		宵						
审核		批准						
工艺		日期						

图样标记	件数	重量	比制
			1:2
共 1 张		共 1 张	

2RB820-1HQ47

浙江格凌实业有限公司

(件纪
描图
描校
底图号
调号
校对
日期