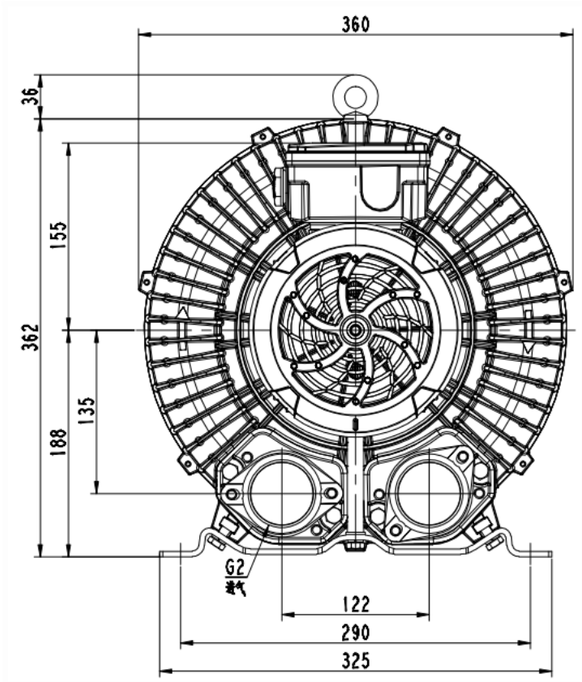

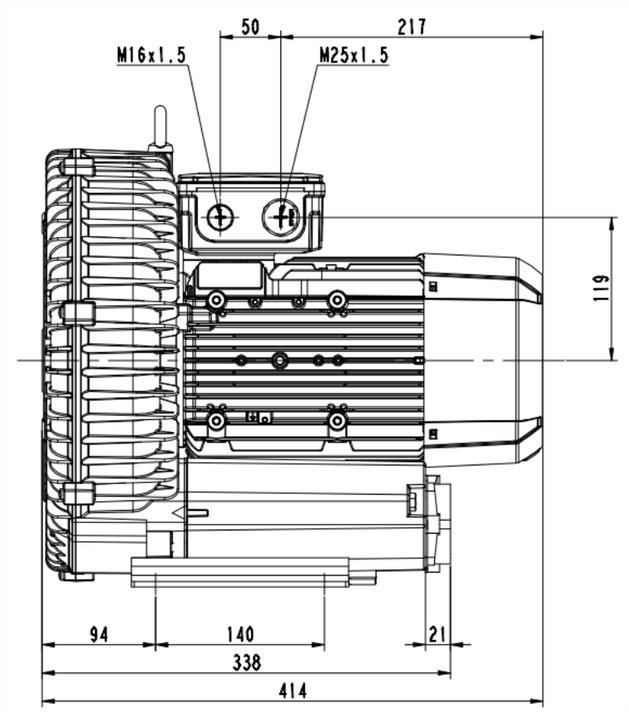

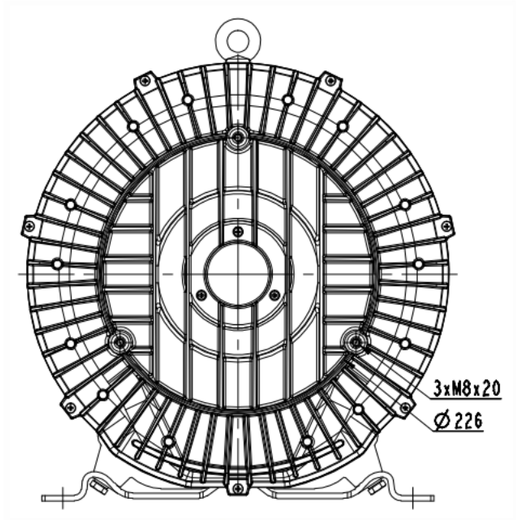

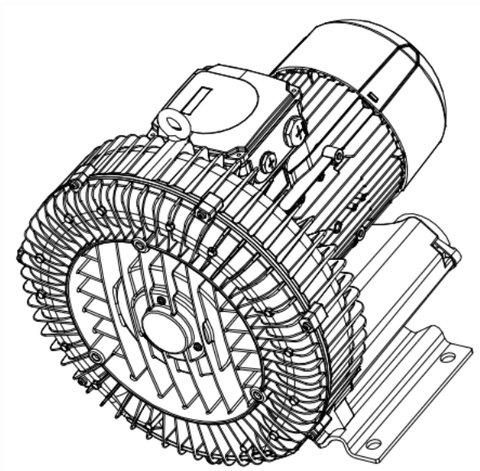

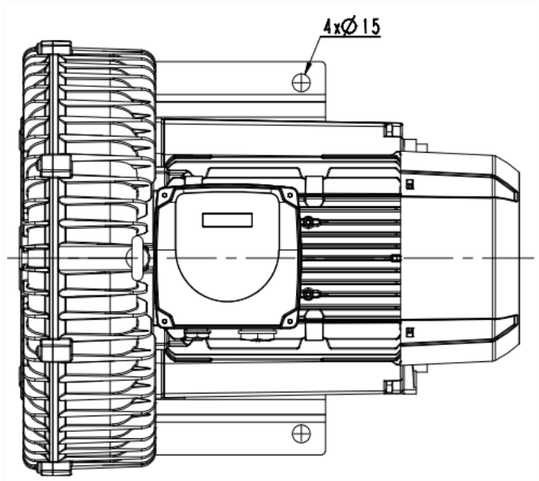

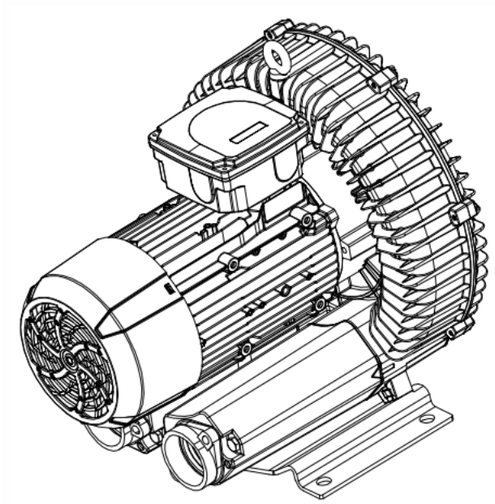

标记处	更改内容	更改单号	签名	日期			
设计		标准			2RB610-1AP16	图样标记 / 件数 / 重量 / 比例 1:2	
工艺		审定				共 1 张	第 1 张
审核		批准				浙江格麦实业有限公司	
工艺		日期					

钢壁

(解)靶