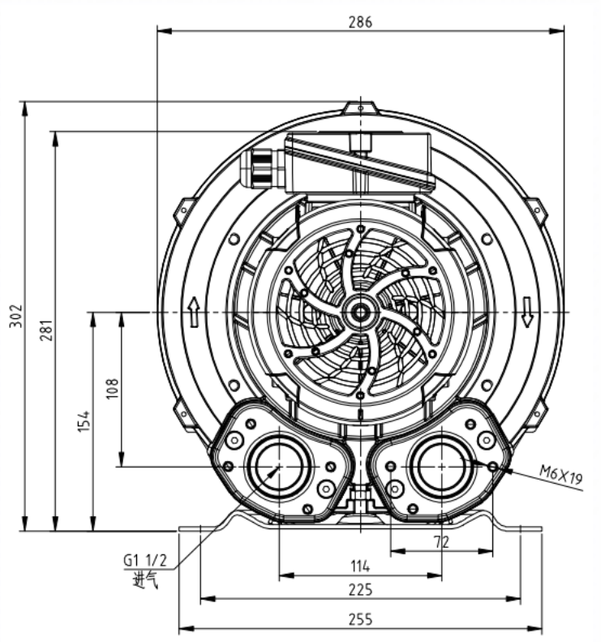

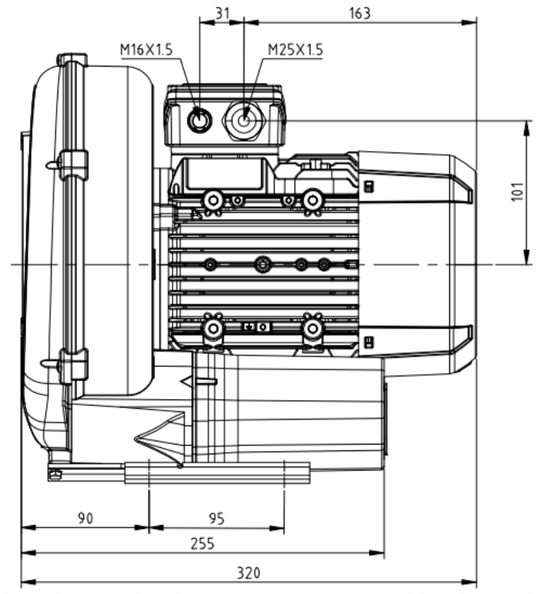

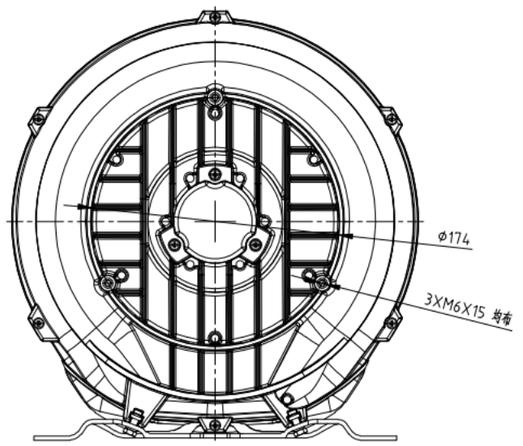

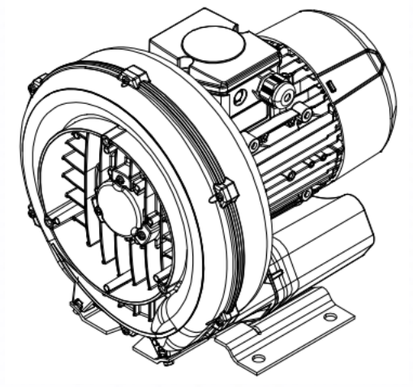

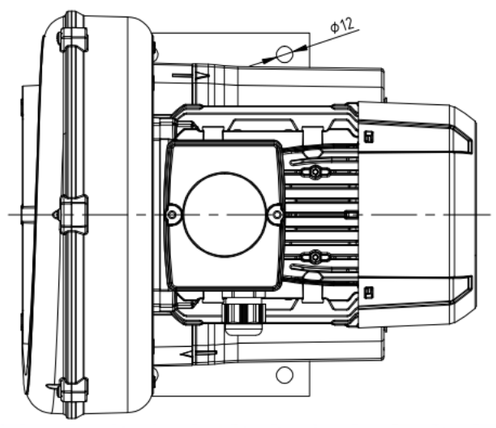

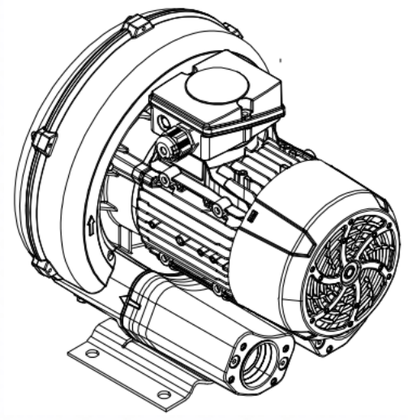

标记		更改文件号	签字	日期			
设计			标准化				
校对			审定				
审核			批准				
工艺			日期				

2RB430-1AQ27

图样标记	件数	重量	比例
	1	1	1:4

共 1 张　　第 1 张

浙江格凌实业有限公司

借(通)用件登记
描　图
描　校
旧底图总号
底图总号
签　字
日　期