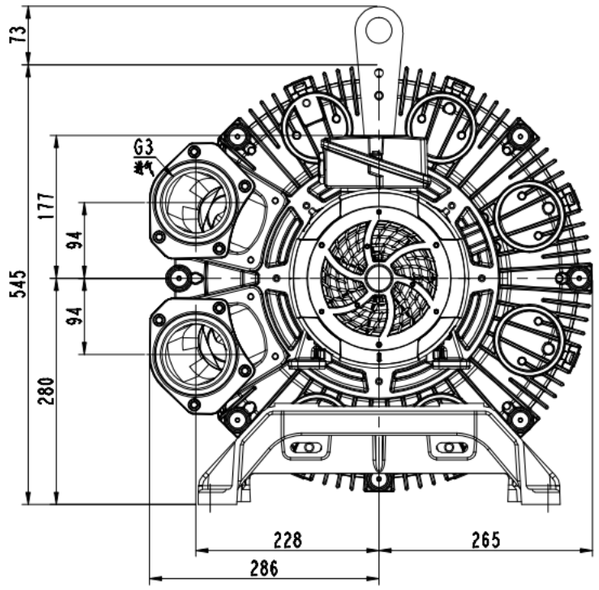

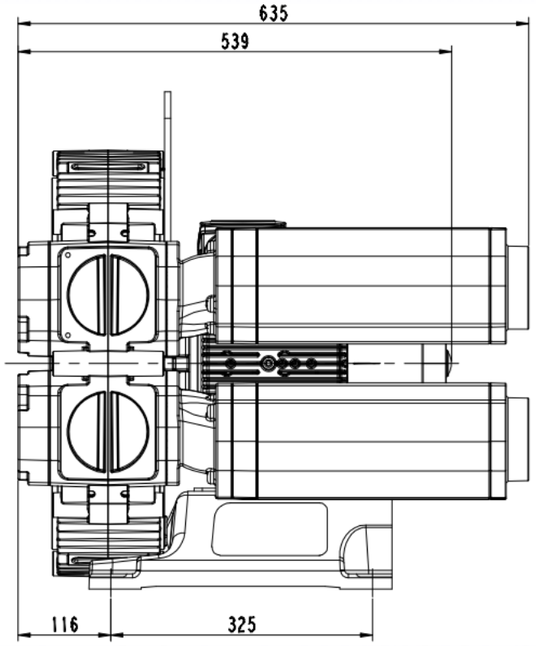

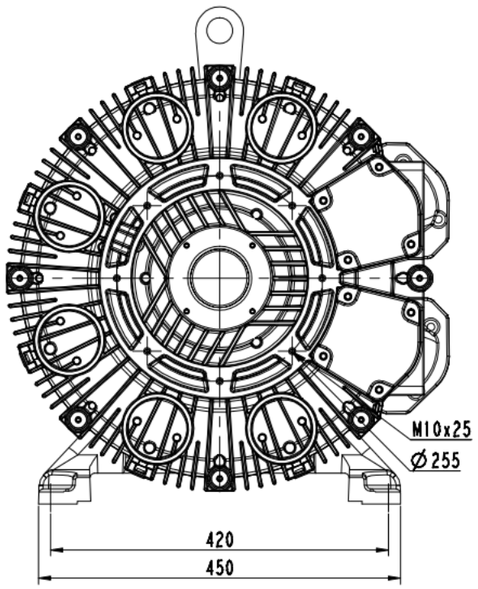

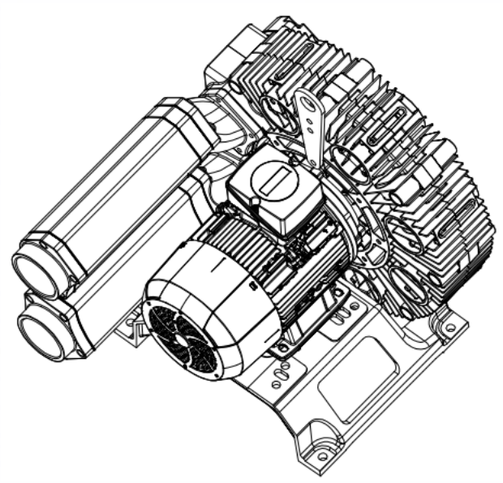

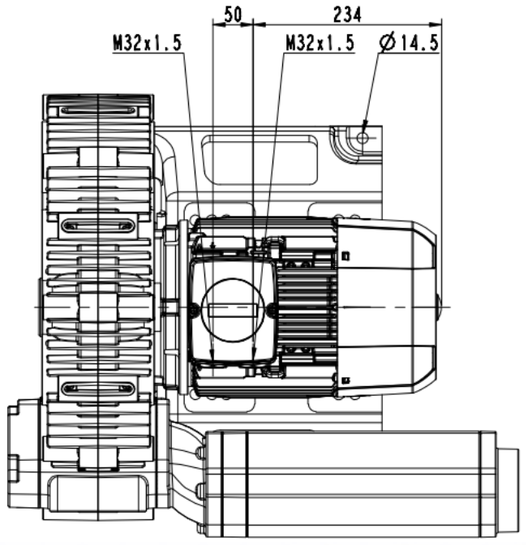

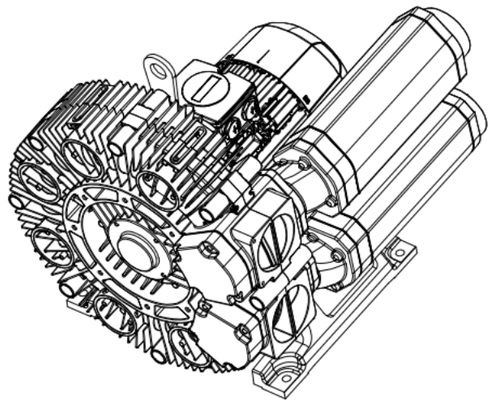

标记处	更改文件号	签字	日期
设计		标准化	
校对		审定	
审核		批准	
工艺		日期	

3RB550-1AAQ36

图样标记	件数	重量	比例
			1:2
共 1 张		共 1 张	

浙江格凌实业有限公司

B(通)用件登记
借图
接收
图纸编号
工序
签字
日期