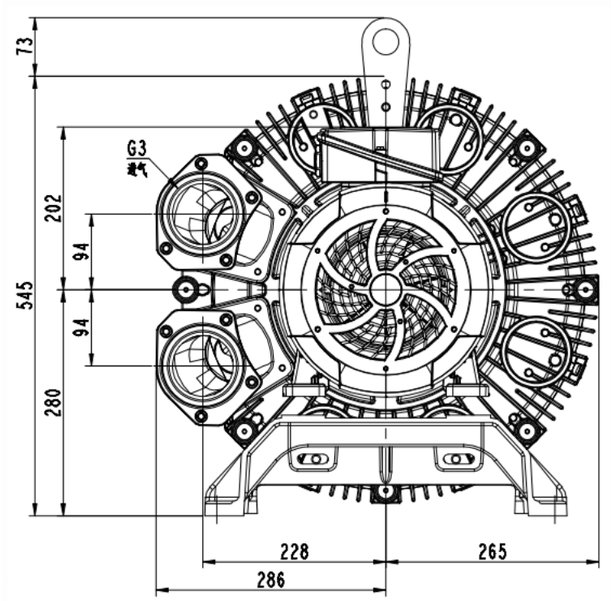

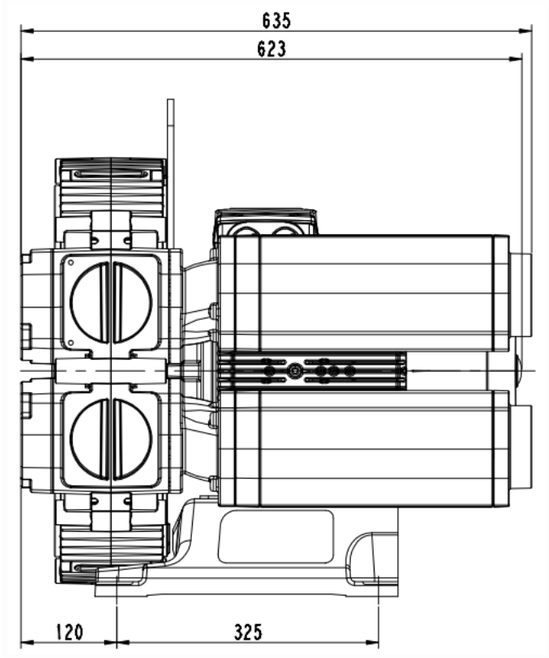

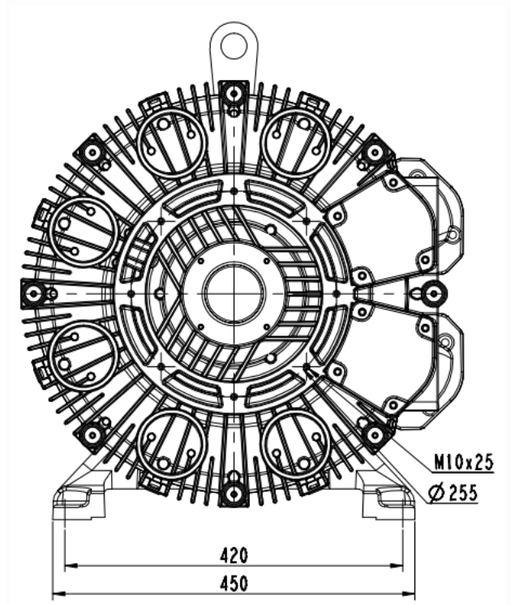

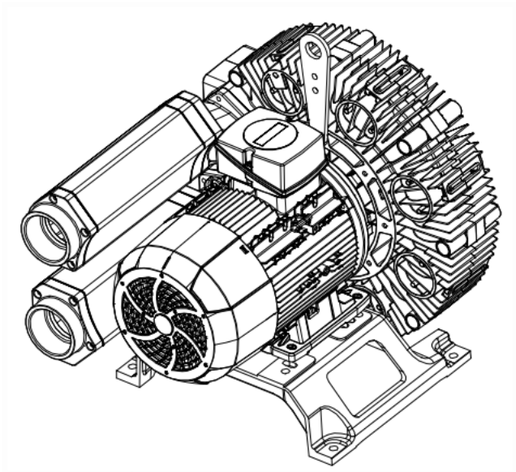

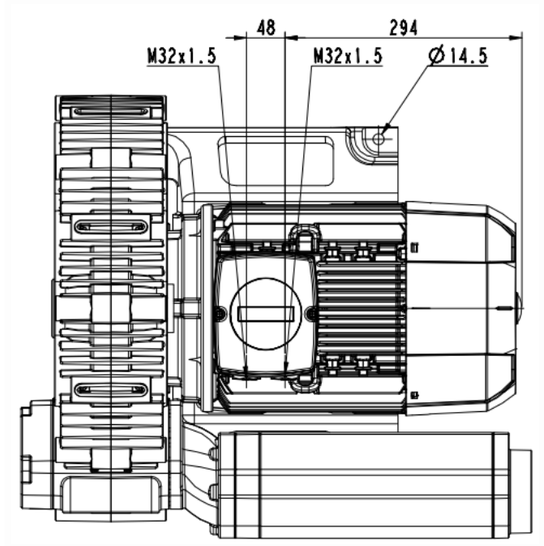

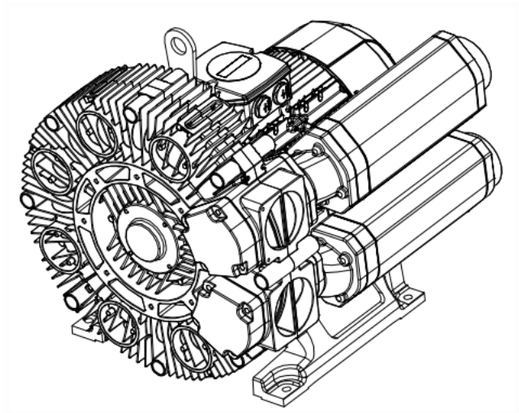

鉴记处			日期
曩升		标准化	
族育		审定	
审核		批准	
工艺		日期	

3RB550-1AAQ56

图样标记	件数	重量	比例
			1:2
共 1 张		共 1 张	

浙江格麦实业有限公司

( )解靶

描图	
描校	
底图总号	
签字	
日期	