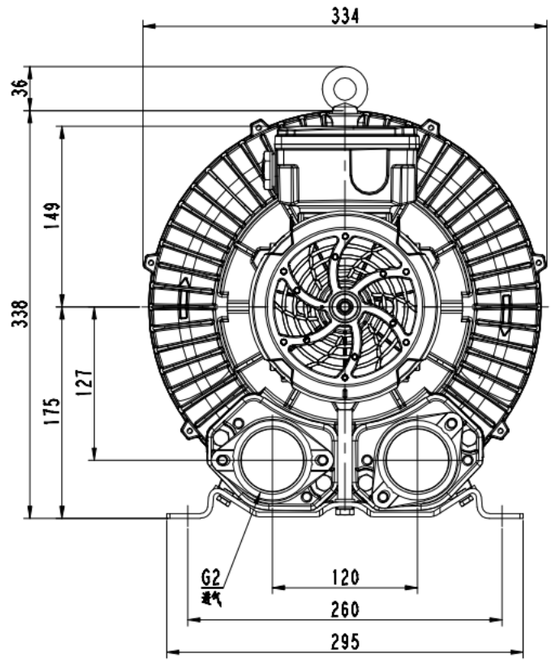

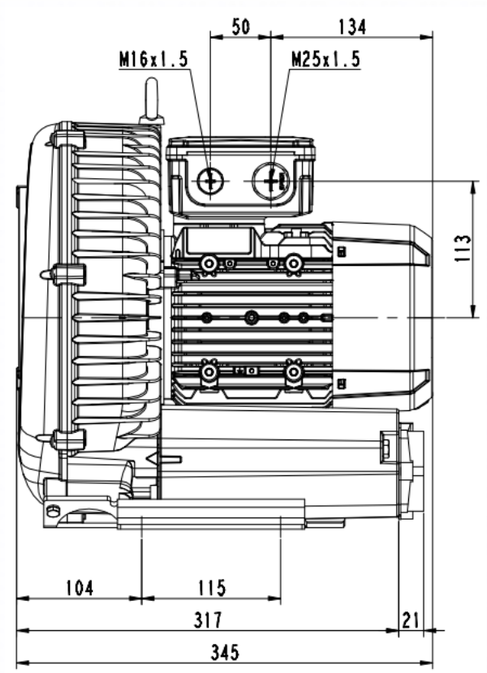

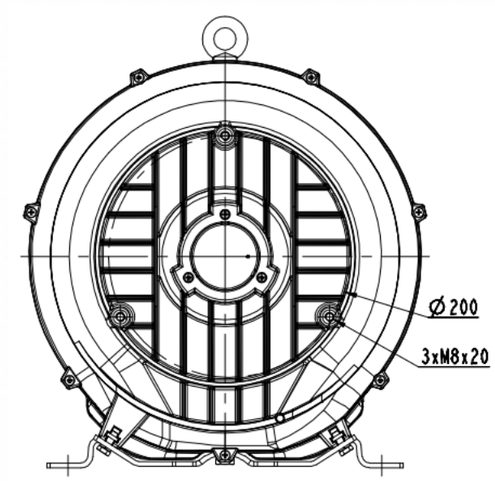

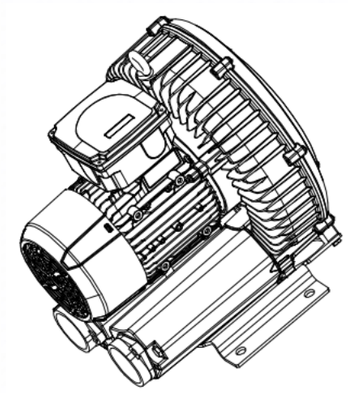

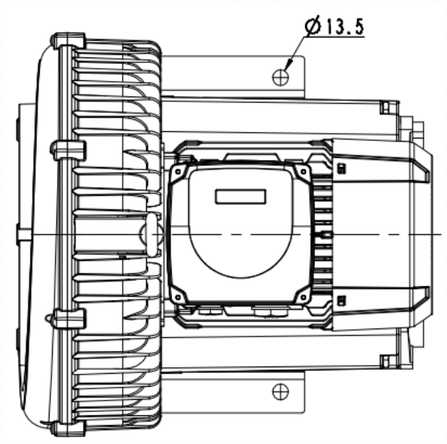

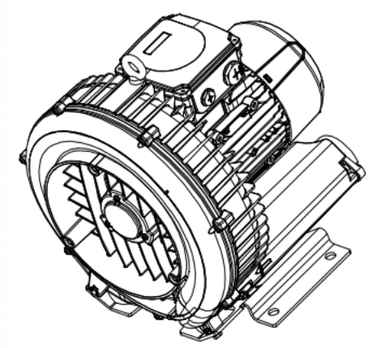

标记	处数	更改文件号	签字	日期		图样标记	件数	重量	比例
设计			标准化		2RB530-1AQ17				1:2
校对			审定			共 1 张		共 1 张	
审核			批准			浙江格凌实业有限公司			
工艺			日期						

底图总号
签字
日期

申(通)用件登记
借出
借收
日底图总号
底图总号
签字
日期