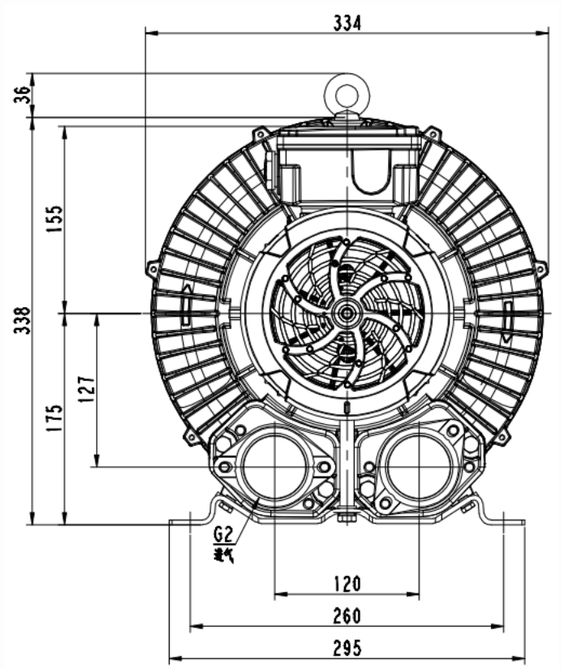

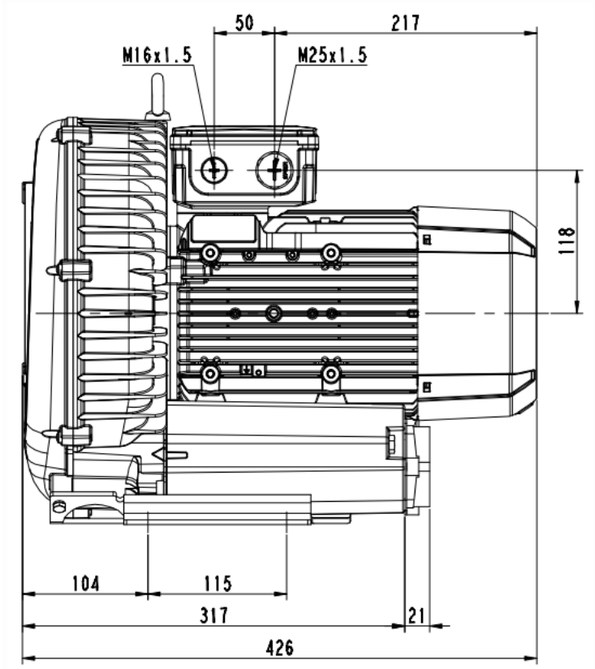

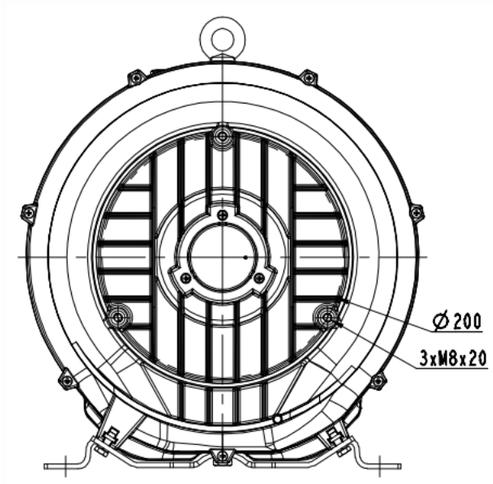

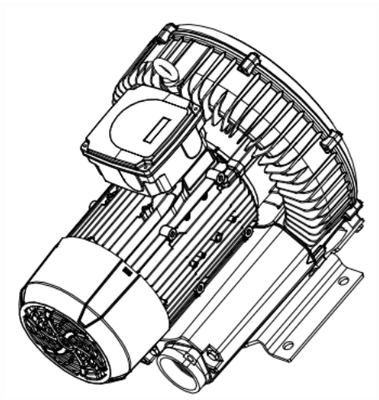

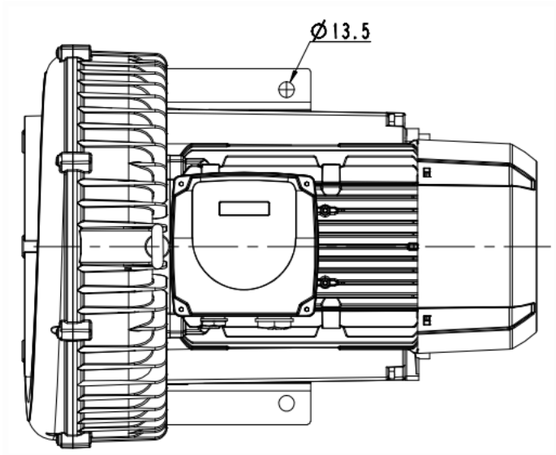

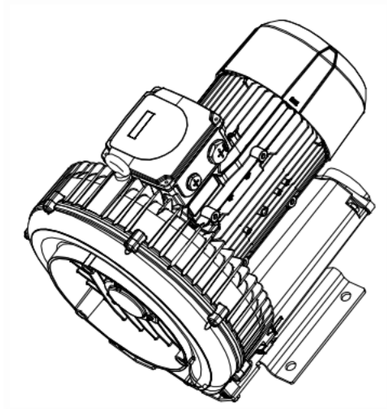

春 记光数		丰	日期		图样标记	件数	重量	比制
氧		标						1:2
族育		宵 宋		2RB530-1AQ37	共 1 张		共 1 张
审核		批准			浙江格凌实业有限公司		
工艺		日期					

(解靶
描图
描校
旧底图总号
底图总号
签字
日期