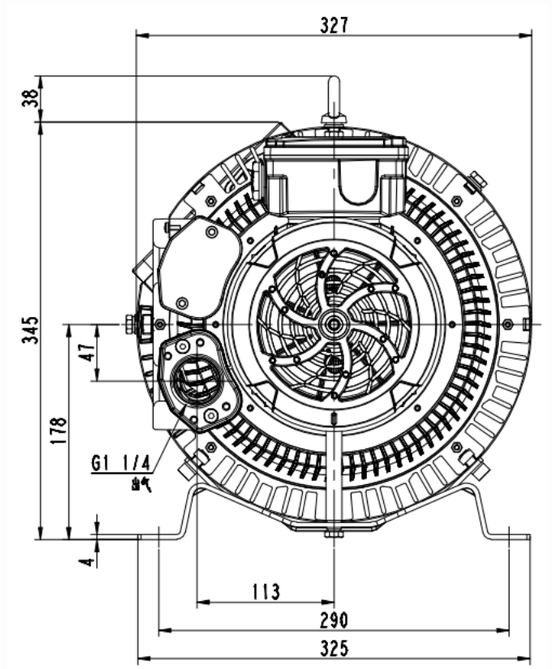

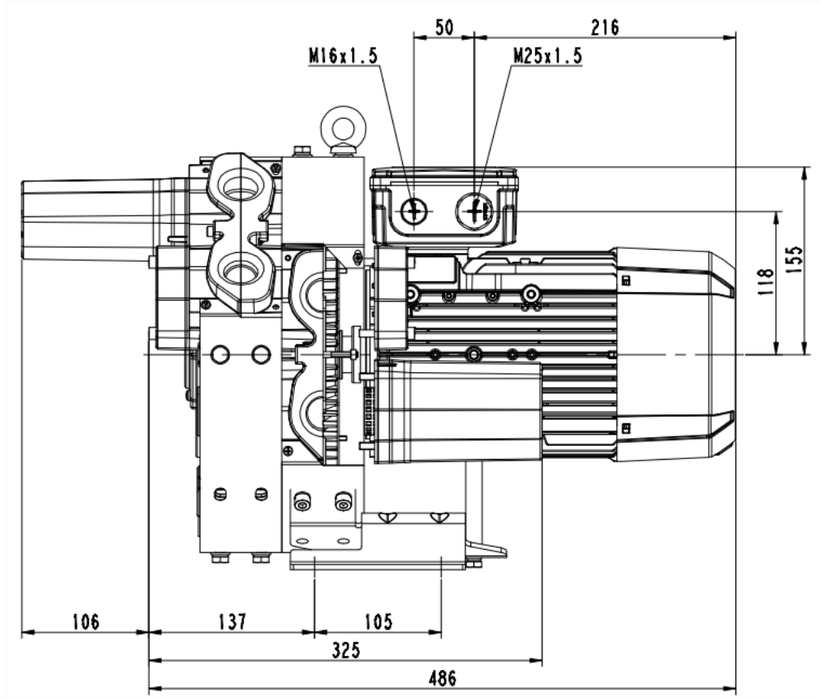

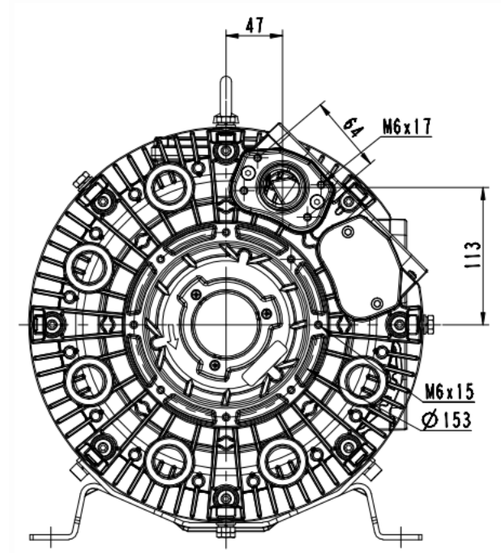

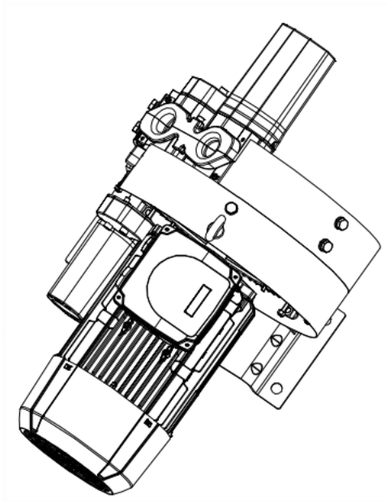

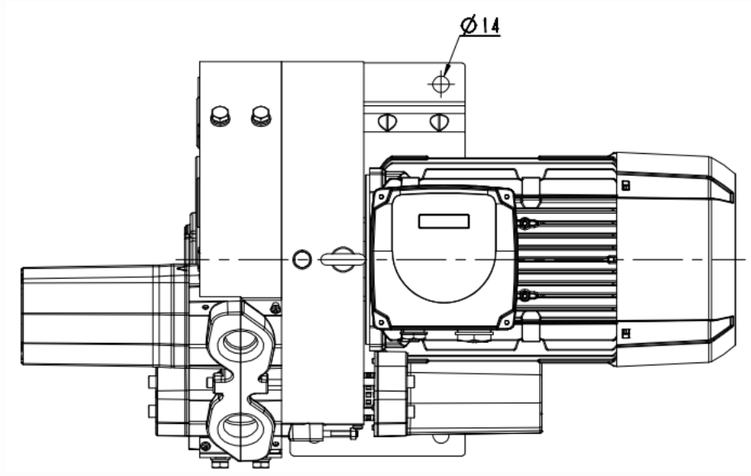

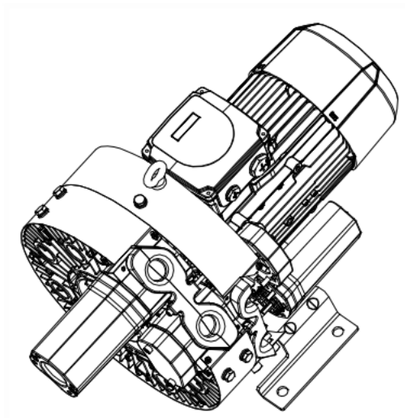

标记	处数	更改文件号	签字	日期
设计			标准化	
校对			审定	
审核			批准	
工艺			日期	

4RB320-0AQ67-1

图样标记	件数	重量	比例
			1:2
共 1 张		共 1 张	

浙江格凌实业有限公司

借(通)用件登记

描图

描校

日底图

底图号

签字

日期