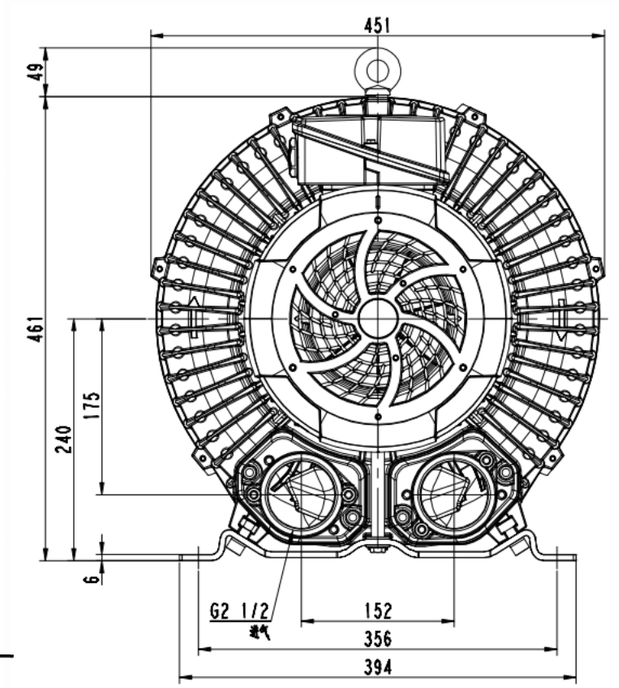

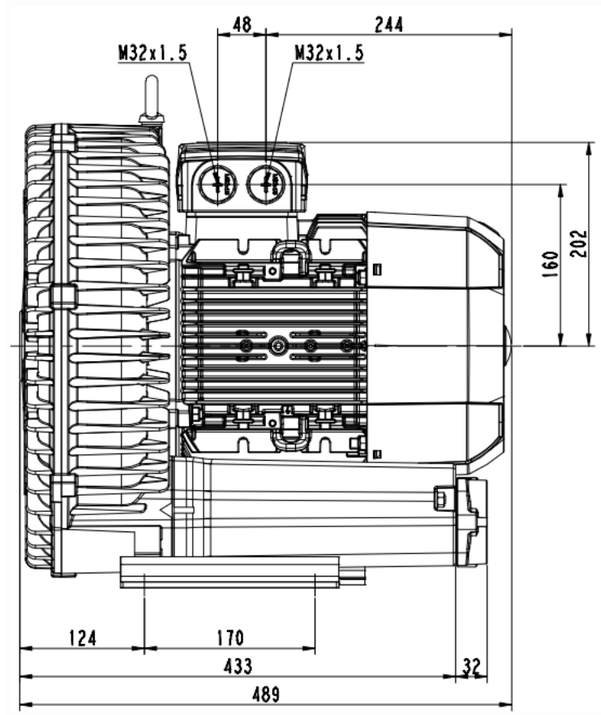

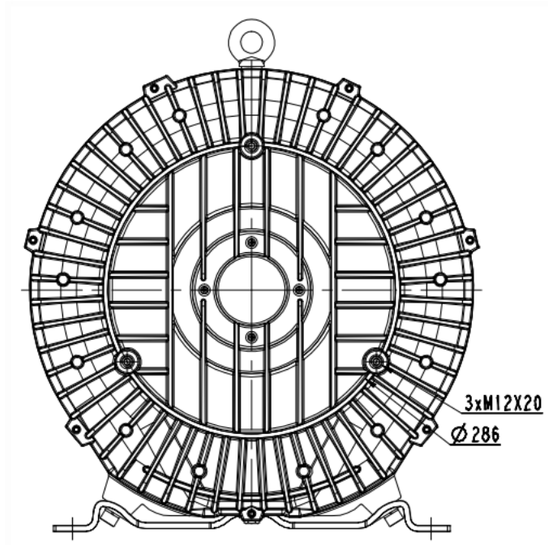

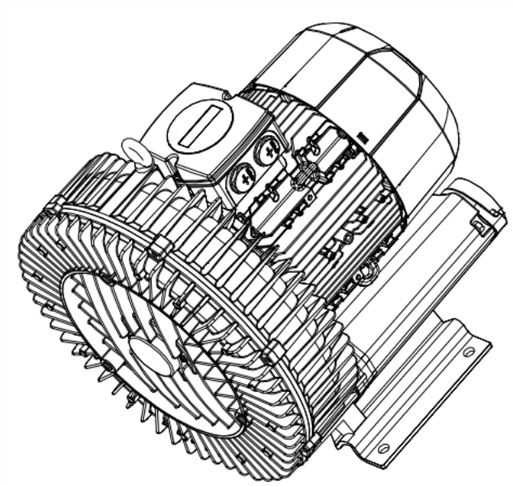

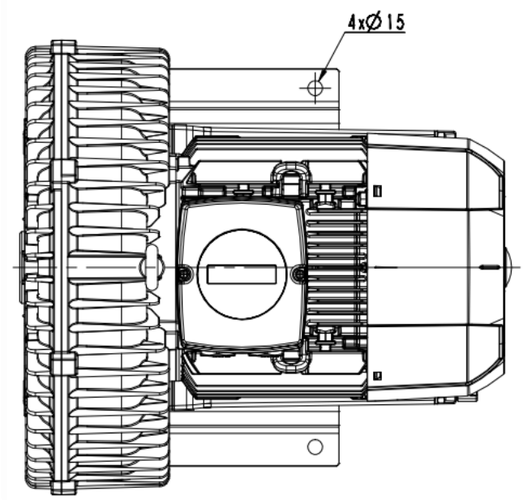

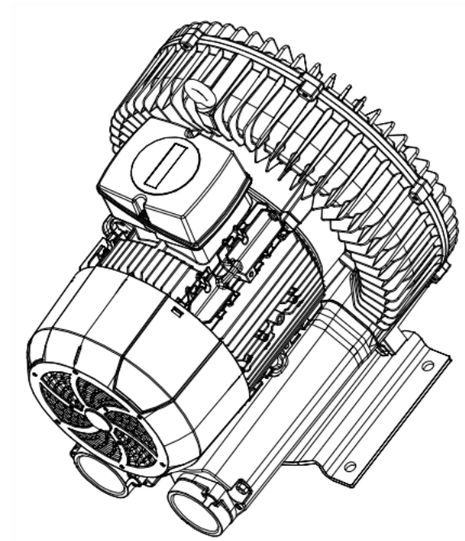

(4)肼辊

日国量

导

量 开		标			
族育		官 定			
审 核		批 准			
工 艺		日 期			

2RB810-1AQ17

图样标记	件数	重量	比 例
			1:2
共 1 张		共 1 张	

浙江格凌实业有限公司