1 2 3 4 5 6 7 8

A B c 0 E F

A B c D E F G H

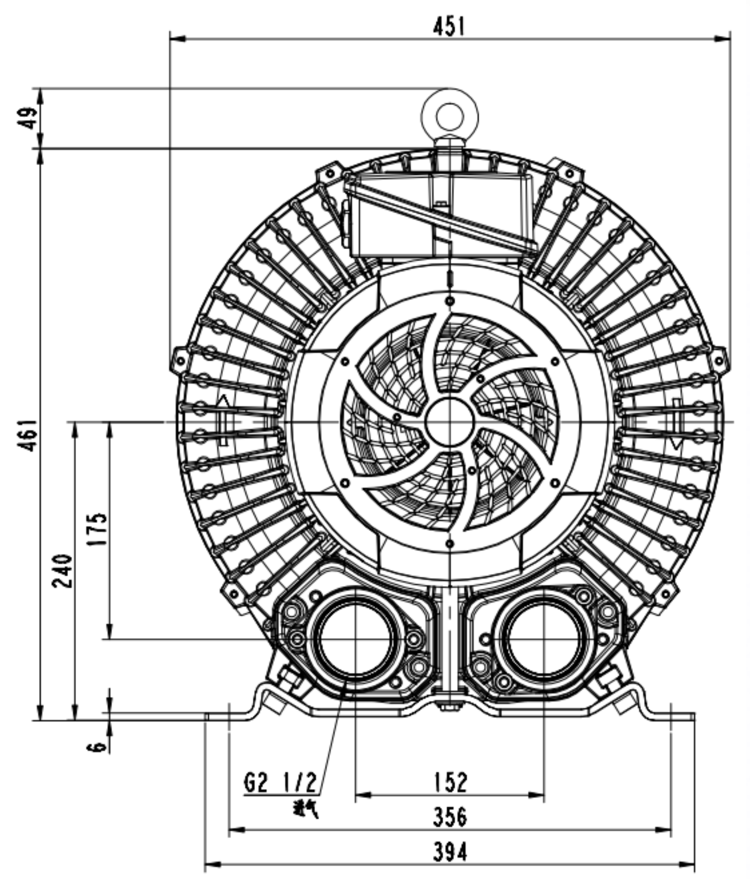
451
49
461
240
175
6
G2 1/2
进气
152
356
394

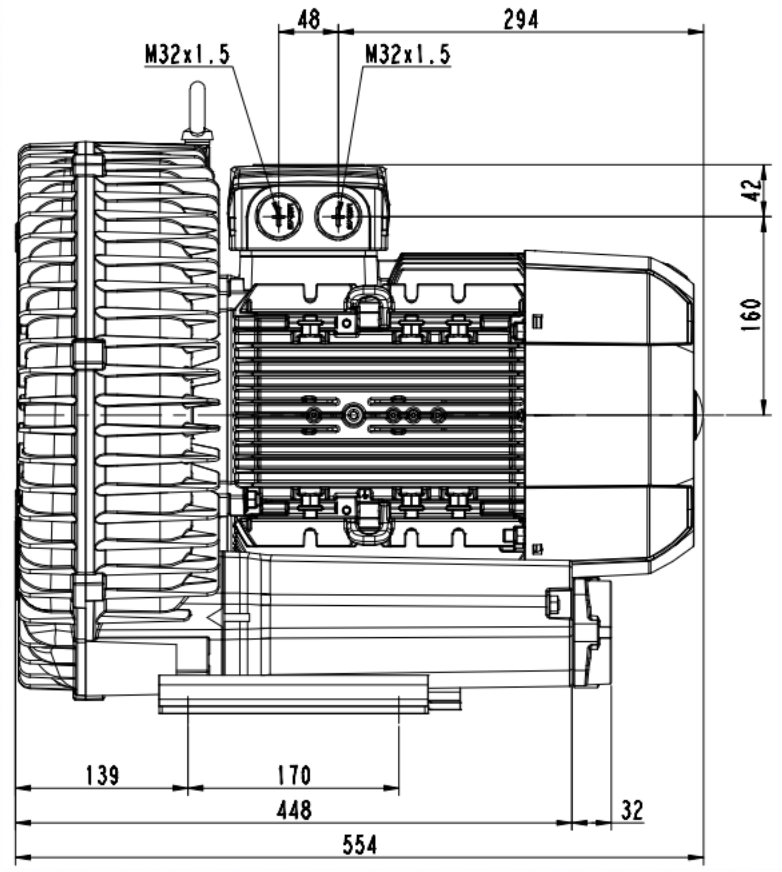
M32x1.5
48
M32x1.5
294
42
160
139
170
448
32
554

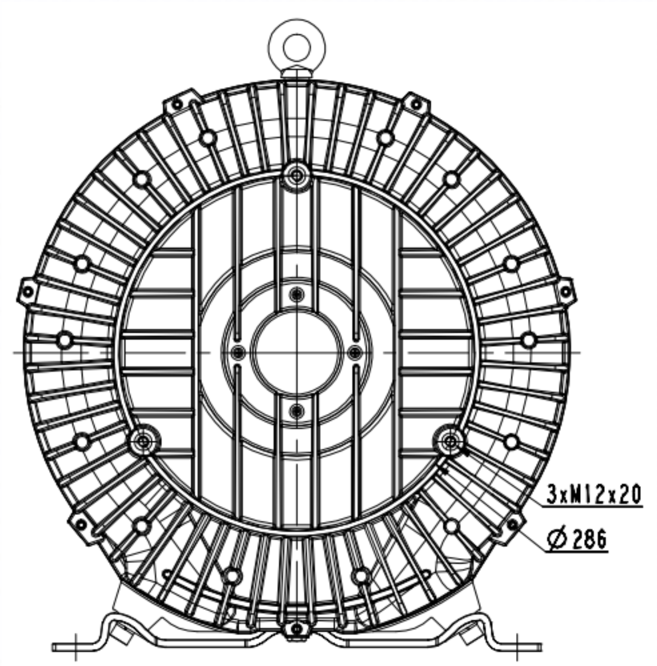
3xM12x20
Ø286

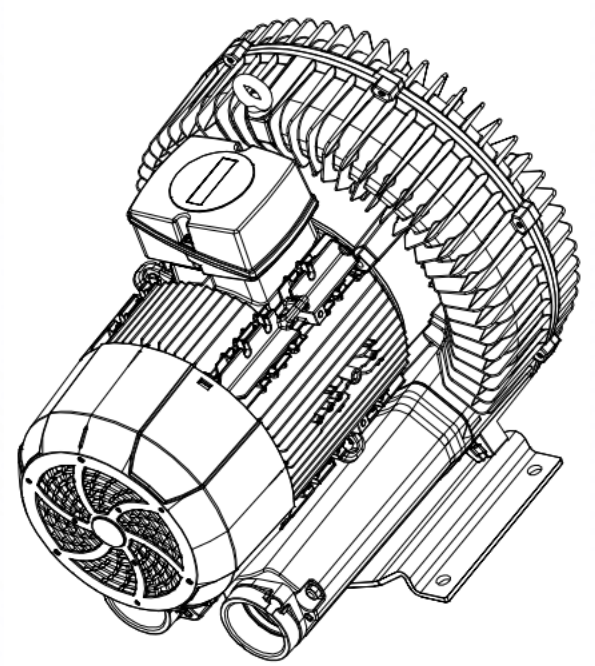

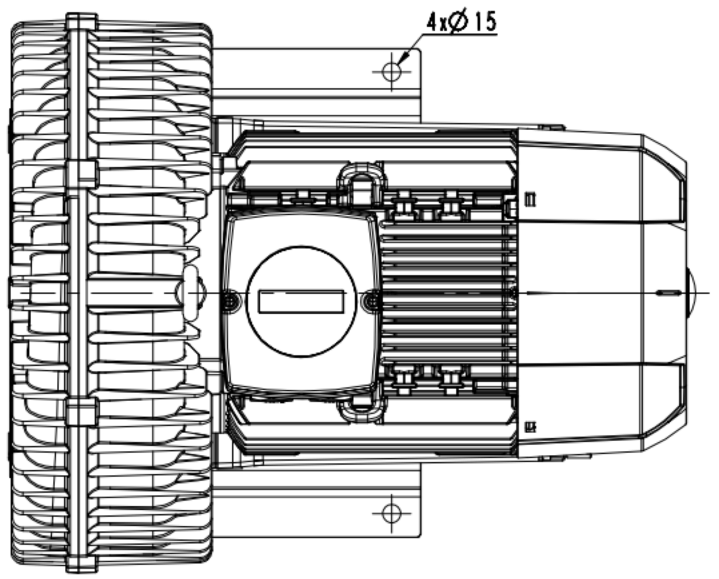

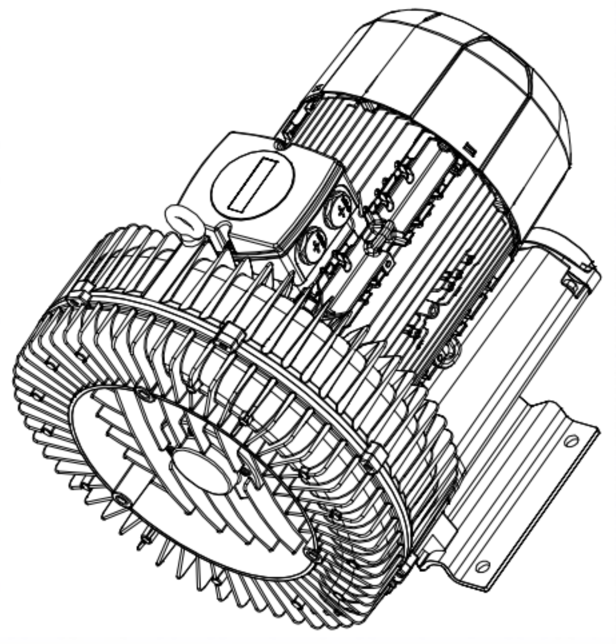

4)解纪
描图
描校
日 登
朝
签字
日期

卷引外	纹 号	基车	日 x			图样标记	件数	重量	选
量升		4							1:2
被习		审定		2RB830-1AQ27		共 1 张		共 1 张	
审核		批准				江 格或实业有限公司			
工艺		日期							

1 2 3 4 5 6 7 8