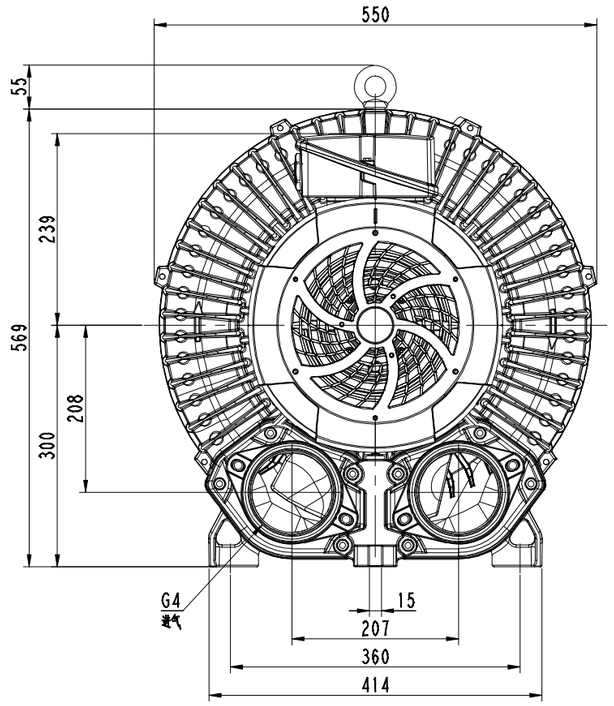

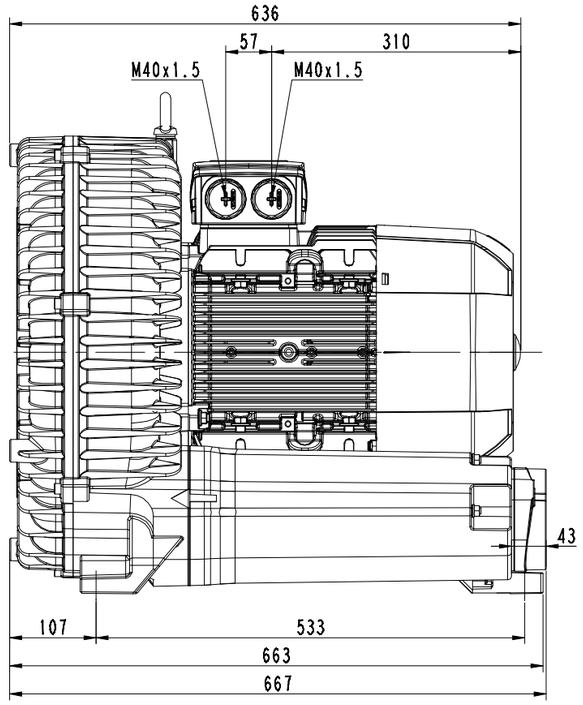

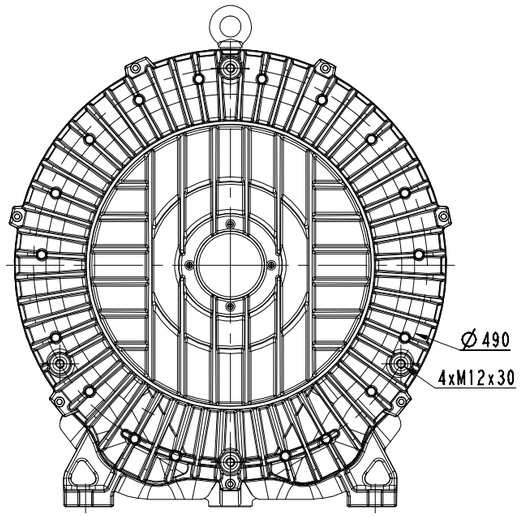

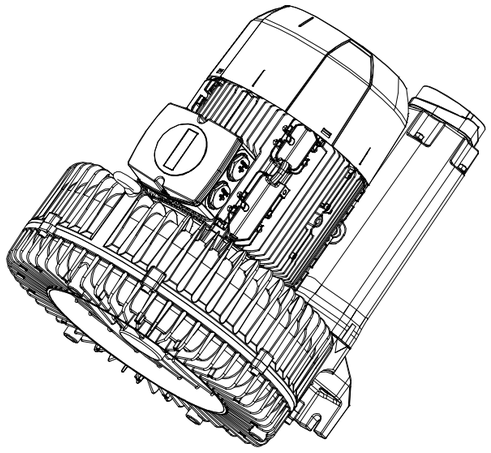

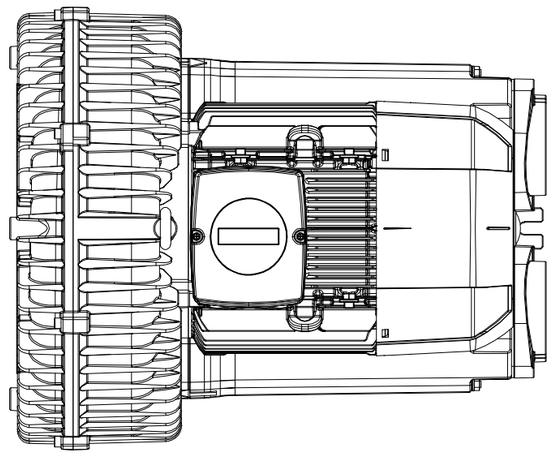

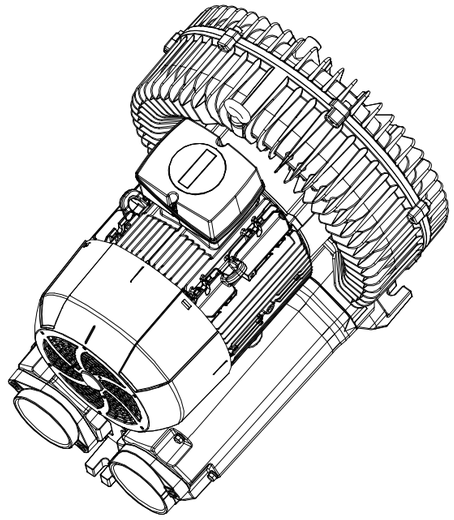

标记	处数	更改文件号	签字	日期					
设计			标准化		2RB930-1AP21	图样标记	件数	重量	比例
校对			审定						
审核			批准			共 1 张		共 1 张	
工艺			日期			浙江格凌实业有限公司			

借(通)用件登记
描图
描校
旧底图总号
底图总号
签字
日期