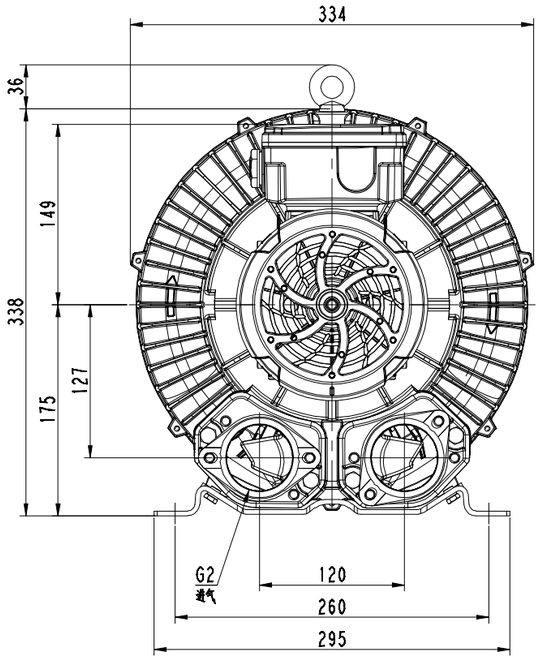

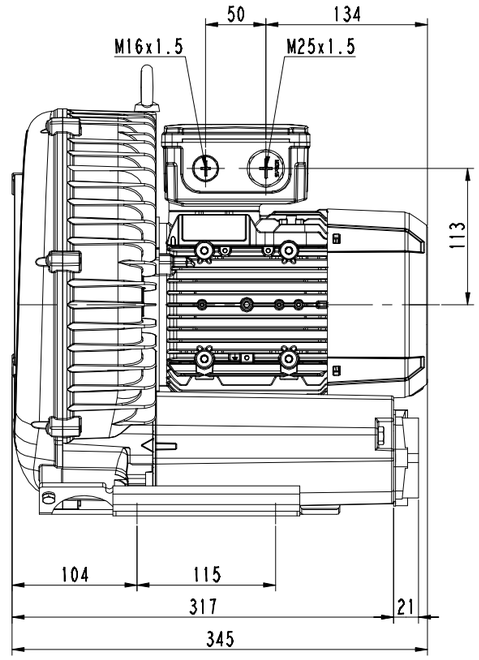

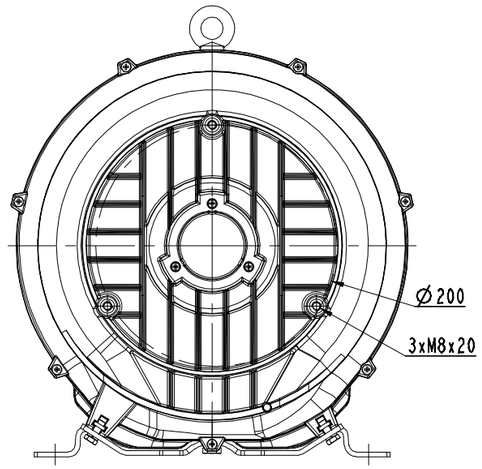

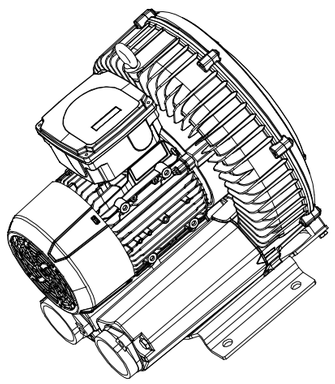

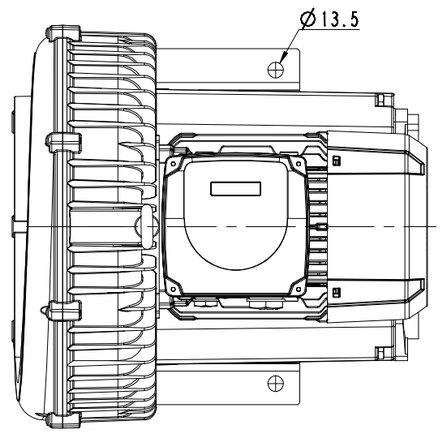

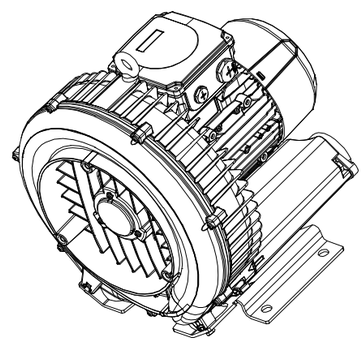

标记	处数	更改文件号	签字	日期

设计		标准化	
校对		审定	
审核		批准	
工艺		日期	

2RB530-1AP11

图样标记	件数	重量	比例
			1:2
共 1 张		共 1 张	

浙江格凌实业有限公司

借(通)用件登记
描图
描校
旧底图总号
底图总号
签字
日期