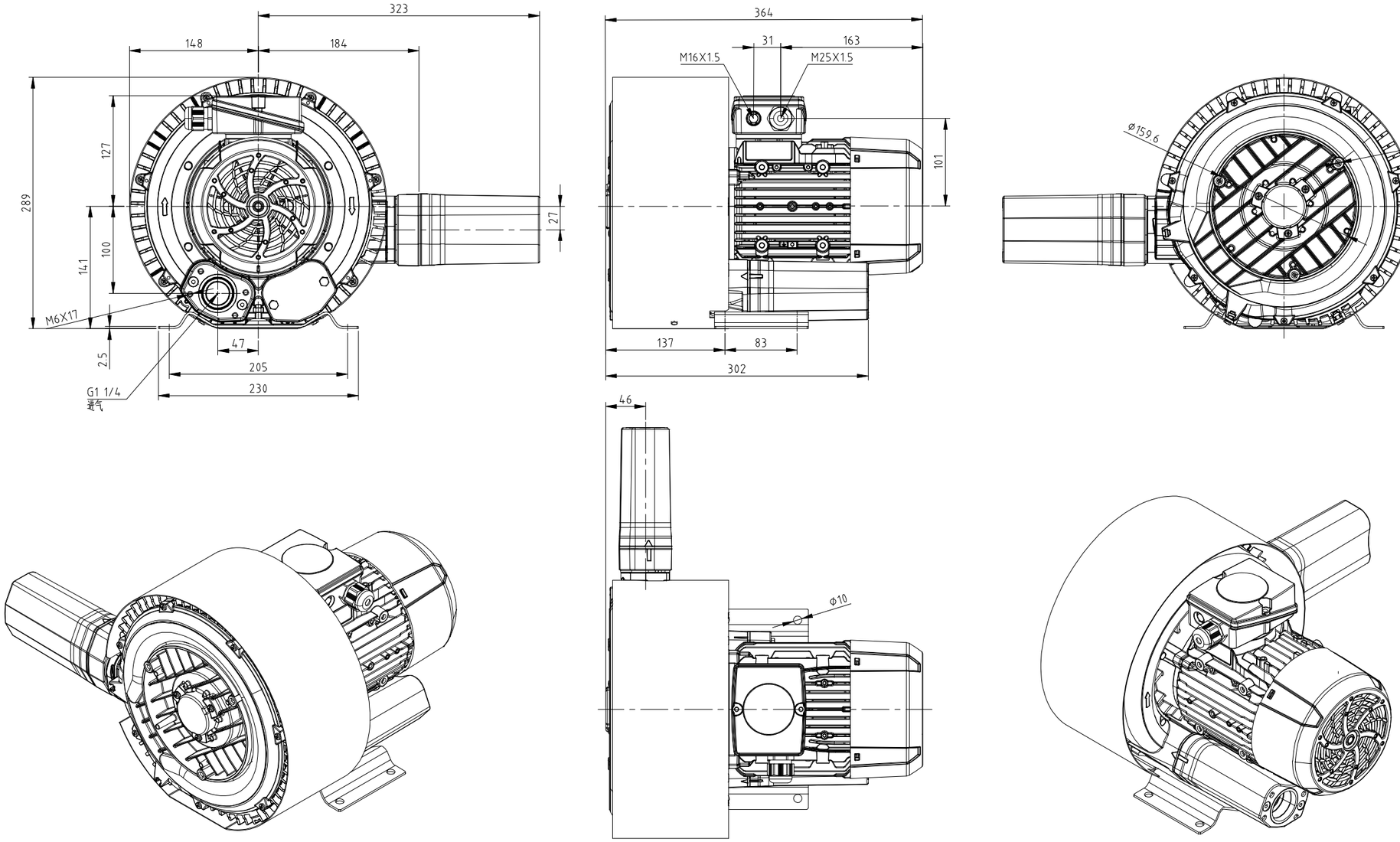

借(通)用件登记				
描 图				
描 校				
旧底图总号				
底图总号				
签 字				
日 期				

标 记	处数	更改文件号	签 字	日 期
设 计			标准化	
校 对			审 定	
审 核			批 准	
工 艺			日 期	

2RB320-1HQ27

图 样 标 记	件 数	重 量	比 例
	1	1	1: 5

共 1 张 第 1 张

浙江格凌实业有限公司