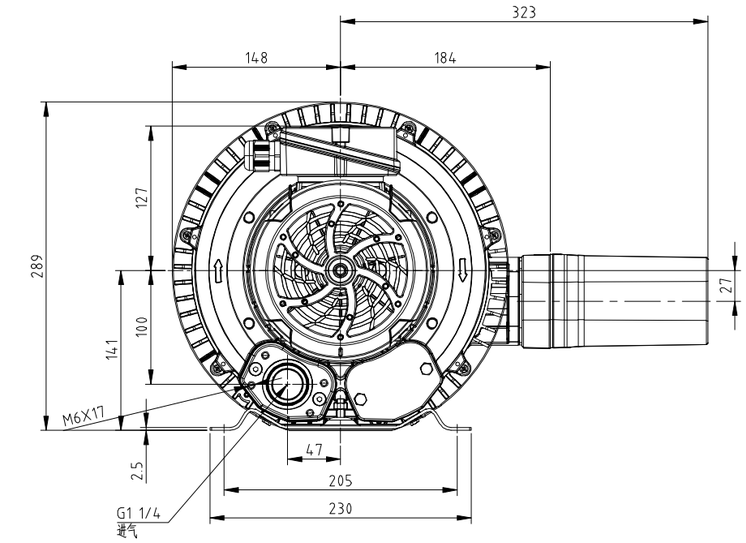
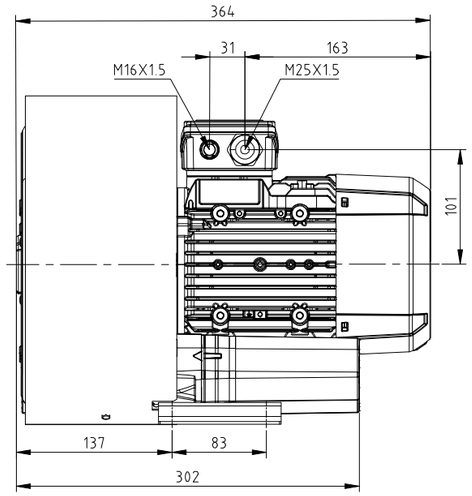
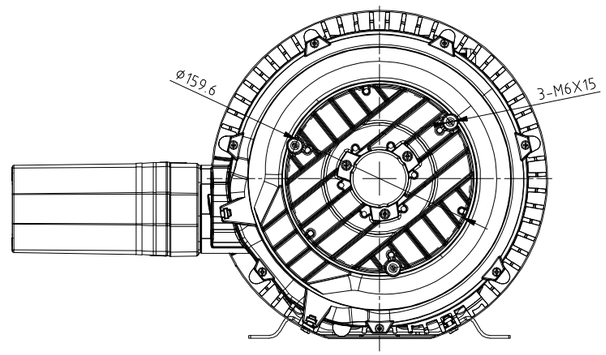
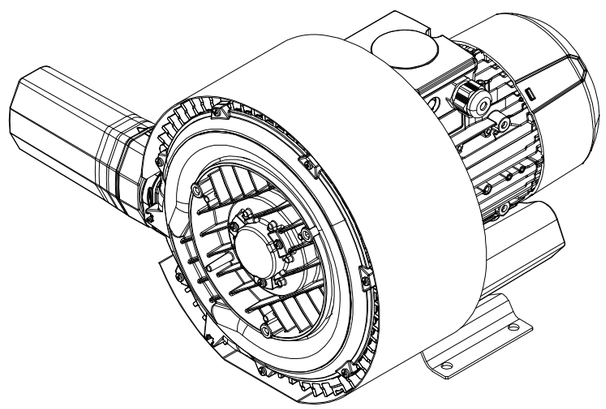
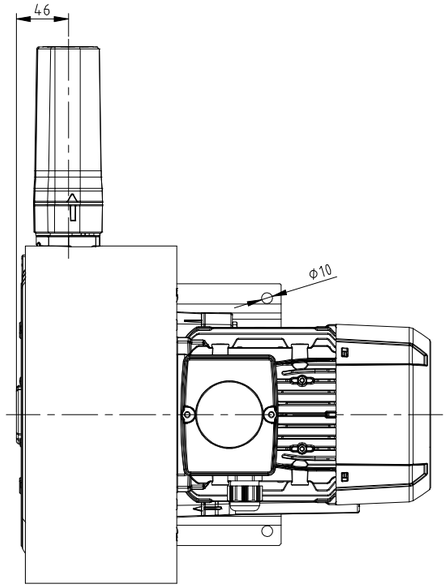
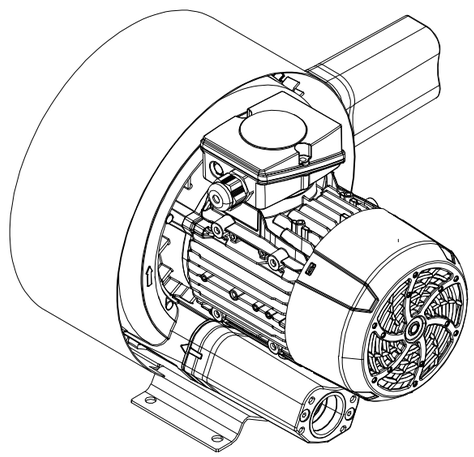












借(通)用件登记											
描 图											
描 校											
旧底图总号											
底图总号											
签 字											
日 期											

标记	处数	更改文件号	签字	日期

设计		标准化	
校对		审定	
审核		批准	
工艺		日期	

2RB320-1HQ36

图样标记	件数	重量	比例
	1	1	1:5

共 1 张	第 1 张

浙江格凌实业有限公司